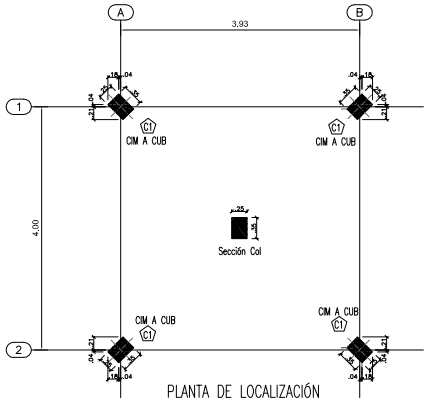

PLANTA DE LOCALIZACIÓN
Y DESARROLLO DE COLUMNAS
N.E. +-.--
ESCALA.... 1 : 50

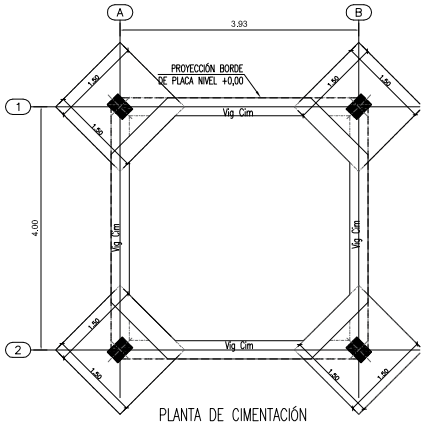

PLANTA DE CIMENTACIÓN
N.E. -1.50
ESCALA.... 1 : 50

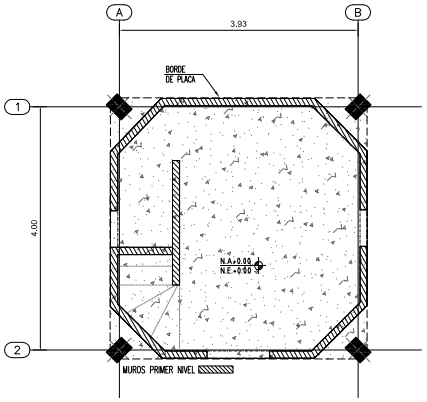

PLANTA DE PRIMEL NIVEL
N.E. +0.00
ESCALA.... 1 : 50

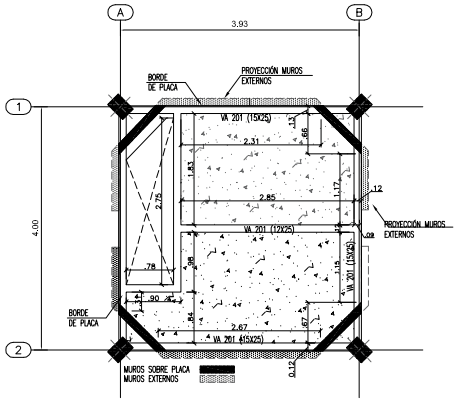

PLANTA DE SEGUNDO NIVEL
N.E. +2.40
ESCALA.... 1 : 50

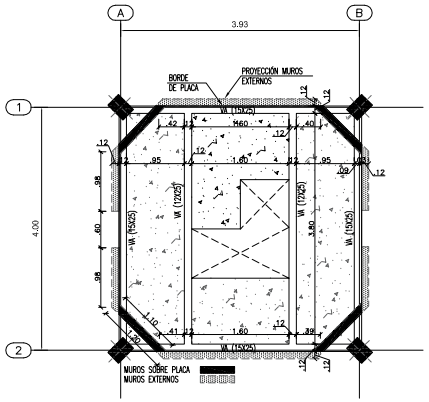

PLANTA TIPO NIVELES 3-6
N.E. +4.80 +7.20 +9.60 + 12.00
ESCALA.... 1 : 50

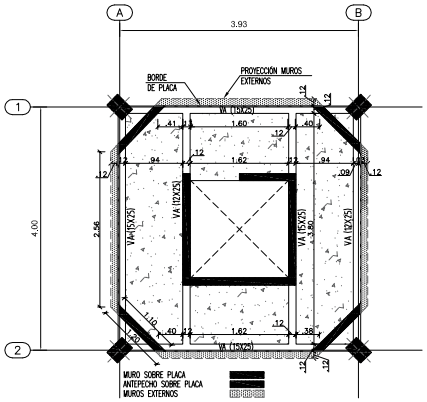

PLANTA SÉPTIMO NIVEL
N.E. +14.40
ESCALA.... 1 : 50

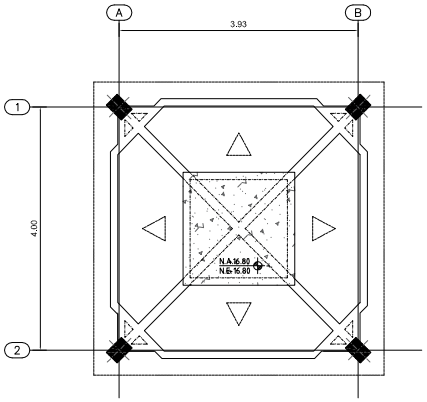

PLANTA DE CUBIERTA
N.E. +16.80
ESCALA.... 1 : 50

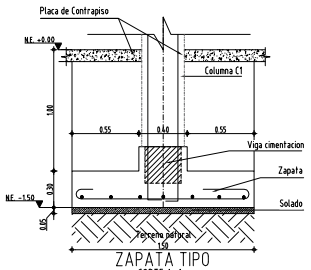

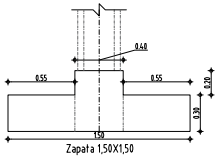

- Normas Colombianas NSR-10.
- Acero fy= 420 MPa (4200 kg/cm2) #3 a #8, malla electrosoldada.
- Acero fy= 240 MPa (2400 kg/cm2) #2
- Concreto Estructural f'c = 21 MPa (210 kg/cm2)
- Concreto de Replantillo f'c=Mpa(f'c=3000 PSI / 140MPa)
- Relación Agua-Cemento < 0,60
- Tipo de cemento Portland I
- Mortero f'c= 7,0 MPa (70 kg/cm2) Tipo S, NTC 3329
- Recubrimiento:
  Columnas y Vigas=4cm
  Zapatas y Alg.=6cm

- Coeficiente de Importancia I= 1,00
- Grupo de uso I
- Sistema Estructural:
  Pórticos en concreto DMO f'c=21,0Mpa
- Capacidad portante del suelo = 20kg/cm2
  2000kN/m2 = 20 Ton/
- Cargas vivas:
  Entrepisos = 1.800 N/m
  Cubierta = 1.000 N/m
- Cargas de Acabados:
  Entrepisos = 1.100 N/m
  Mampostería = 2.200 N/m

No.	FECHA D	M	A	MODIFICACION	EJECUTO

No.	FECHA D	M	A	MODIFICACION	EJECUTO

DISEÑO: DANIEL RICARDO LOZANO MONSALVE
ESCALA: INDICADAS
FECHA: diciembre 2018
ARCHIVO: 295 - REFORZAMIENTO.dwg
DIBUJO DRLM

PROYECTO: CAMPANARIO PARROQUIA LA SAGRADA EUCARISTÍA PABLO VI

CONTIENE: ESTRUCTURA EXISTENTE

E-01

DANIEL RICARDO LOZANO MONSALVE
INGENIERO CIVIL - MAGISTER EN ESTRUCTURAS
UNIVERSIDAD NACIONAL DE COLOMBIA

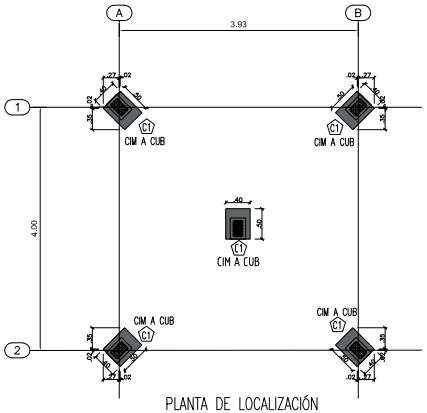

PLANTA DE LOCALIZACIÓN
Y DESARROLLO DE COLUMNAS
REFORZAMIENTO
ESCALA 1 : 50

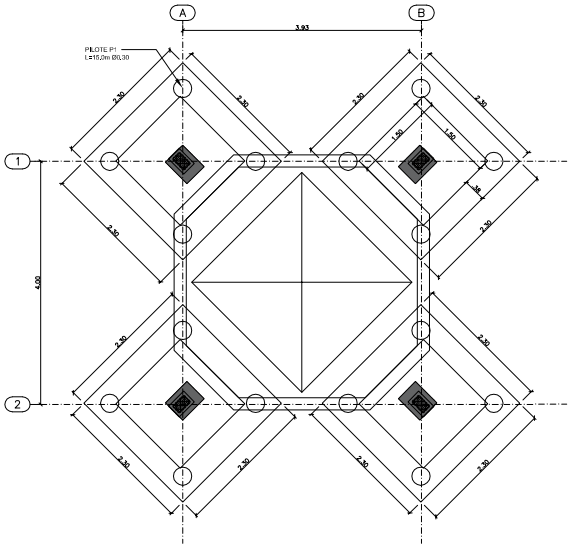

PLANTA DE CIMENTACIÓN
REFORZAMIENTO
N.E. +0.00
ESCALA.... 1 : 50

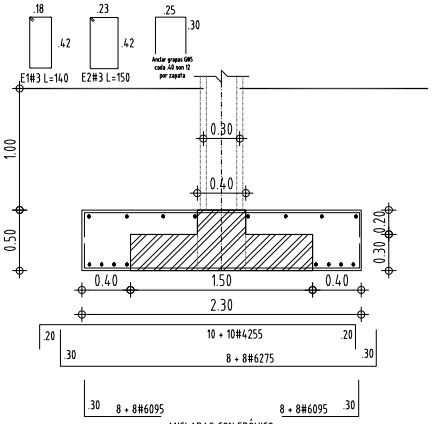

AMPLIACIÓN DE ZAPATAS
CORTE TIPO
Escala....1:25

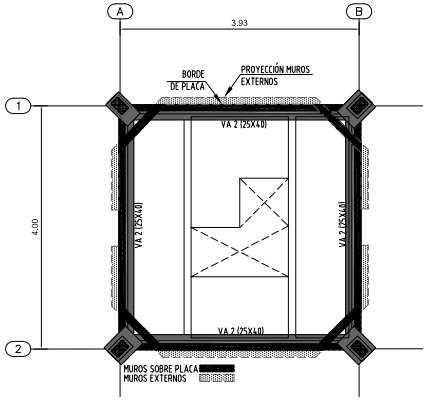

PLANTA TIPO NIVELES 3-6
N.E. +4.80 +7.20 +9.60 + 12.00
ESCALA.... 1 : 50

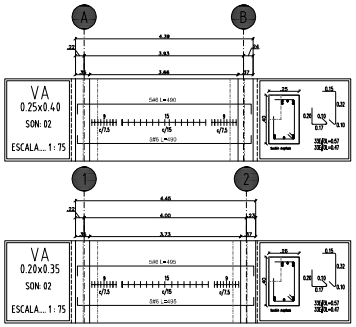

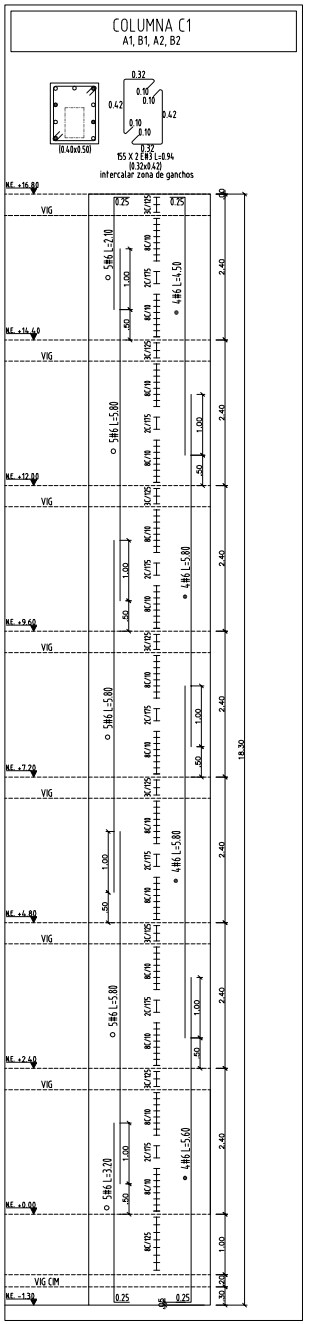

MATERIALES Y REQUICITOS DE DURABILIDAD:

- CONCRETO ESTRUCTURAL: f'c=3500 PSI (24.5 MPa) a los 28 días de edad.
- ACERO DE REFUERZO: Fy= 60000 Psi (420 MPa)
- CONCRETO DE LIMPIEZA / SOLADO: f'c=2000 PSI (14MPa)
- RELACIÓN AGUA-CEMENTO = 0.50
- TIPO DE CEMENTO: PORTLAND I
- RECUBRIMIENTOS:
  COLUMNAS Y VIGAS: 4cm
  ZAPATAS: 5cm

NOMENCLATURA DEL REFUERZO PRINCIPAL

DIMENSIONES EN METROS A MENOS QUE SE ESPECIFIQUE LO CONTRARIO.

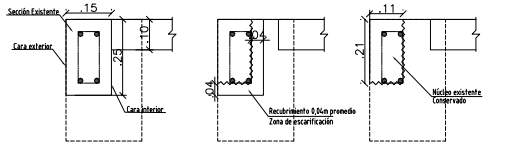

AMPLIACIÓN DE SECCIÓN EN VIGAS
CORTE TÍPICO
Escala....1:10

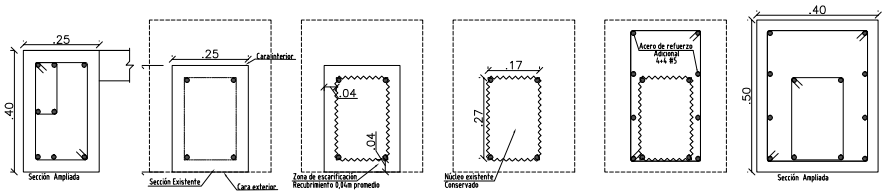

AMPLIACIÓN DE SECCIÓN EN COLUMNAS
CORTE TÍPICO
Escala....1:10

E-02

No.	FECHA D	M	A	MODIFICACION	EJECUTO

No.	FECHA D	M	A	MODIFICACION	EJECUTO

DISEÑO: DANIEL RICARDO LOZANO MONSALVE
FECHA: diciembre 2018
ESCALA: INDICADAS
DIBUJO: DRLM
ARCHIVO: 2015 - REFORZAMIENTO.dwg

PROYECTO: CAMPANARIO PARROQUIA LA SAGRADA EUCARISTÍA PABLO VI

CONTIENE: ESTRUCTURA EXISTENTE

DANIEL RICARDO LOZANO MONSALVE
INGENIERO CIVIL - MAGISTER EN ESTRUCTURAS
UNIVERSIDAD NACIONAL DE COLOMBIA