CREADO CON UNA VERSION PARA ESTUDIANTES DE AUTODESK

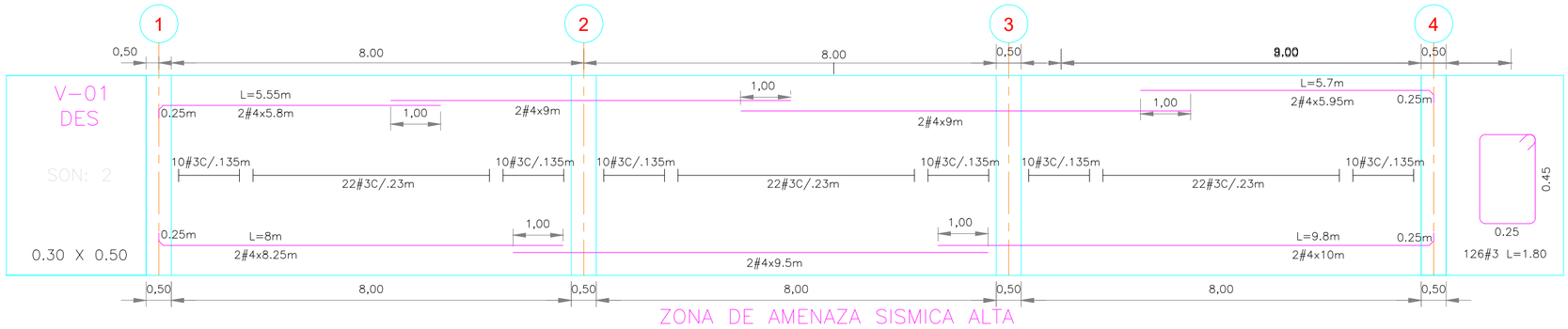

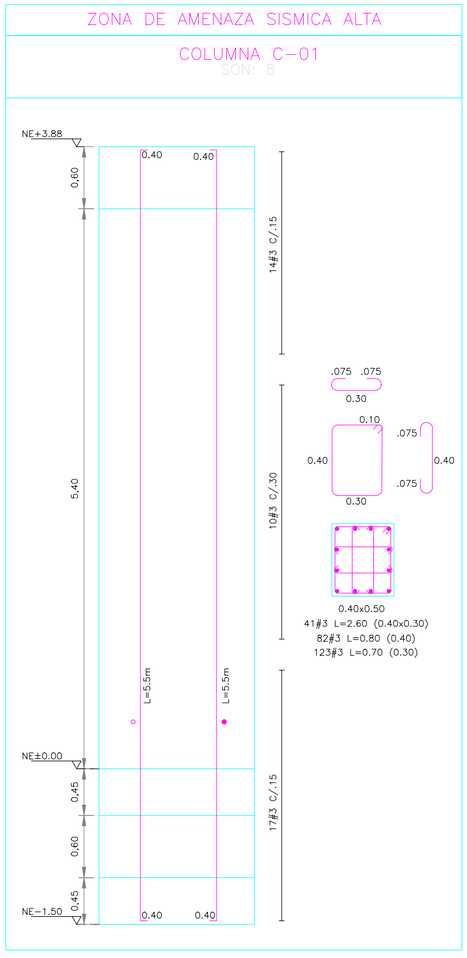

REGLAMENTO COLOMBIANO SISMO RESISTENTE NSR 10 CIUDAD: VILLAVICENCIO, META

Zona de Riesgo Sísmico: ALTA.
Estructura: (Pórticos) Capítulo C
Capacidad de Disipación de Energía ESPECIAL DES.
Aceleración Pico Efectiva Aa=0,35 Av=0,30
Coeficiente de importancia: 3
Perfil de Suelo: TIPO D
Fv = 1,15 Fa=1,8
Capacidad de Energía Ro=5
WD (Carga Muerta) = 0,22 kN/m²
WL(Carga Viva) =0,5kN/m²
Carga Ultima=1,064 kN/m²
Nivel de Cimentación= -1 ,50m
Concreto de Limpieza: f'c= 14,5 MPa

Notas
1. Todas las dimensiones están en metros a menos que se indique lo contrario.
2. Las dimensiones deben ser comprobadas en obra.
3. Ver Notas Generales en el Plano No. 000 y Especificaciones Generales en el Plano No. 001.

Especificaciones
- Concreto:
  - Cimentación f'c = 24.5 MPa, 245 kgf/cm², 3500 psi
  - Columnas f'c = 21 MPa, 210 kgf/cm², 4000 psi
  - Vigas Aéreas f'c = 21 MPa, 210 kgf/cm², 3000 psi
- Concreto Pobre: f'c = 14 MPa, 140 kgf/cm², 2000 psi
- Acero de Refuerzo: fy = 420 MPa, 4200 kgf/cm², 60000 psi
- Acero Estructural: fy = 350 MPa, 3500 kgf/cm², 50000 psi
- Soldadura: fw = 300 MPa, 3000 kgf/cm², 42000 psi
- Pernos : A490 - Grado 8

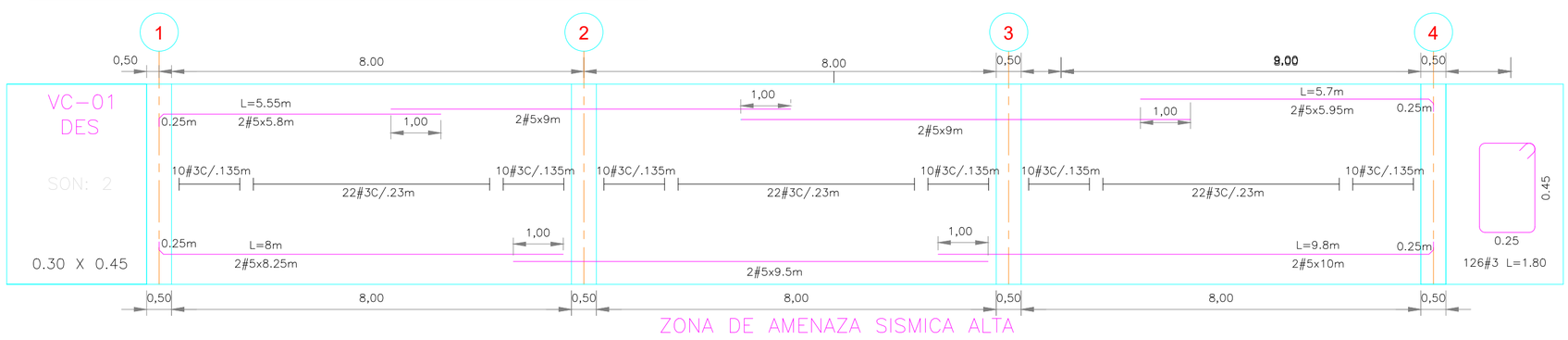

UNIVERSIDAD SANTO TOMAS
PRIMER CLAUSTRO UNIVERSITARIO DE COLOMBIA
VILLAVICENCIO

ORIENTACIÓN

NÚMERO DE PLANO: 2/5

NOMBRE DEL PROYECTO: REMODELACIÓN DEL ESPACIO DEPORTIVO(PARQUE) URBANIZACIÓN LA ISLA SECTOR PLAYA RICA

NOMBRE DEL PLANO:
VIGA Y COLUMNA

MAPA UBICACIÓN

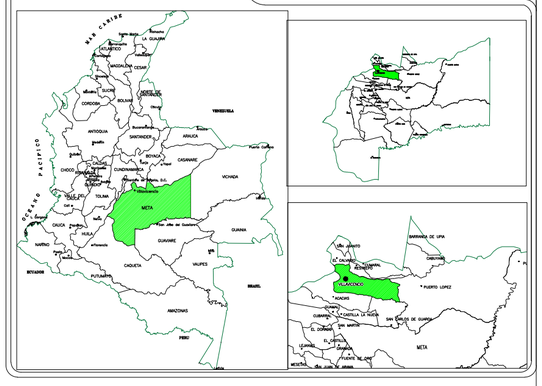

INTEGRANTES DE DISEÑO:
DANNA MELISSA BAQUERO PEREZ
LESLI XIMENA HURTADO ESCOBAR

REVISADO POR:
ING. EMIRO LOZANO

CONTENIDO:
DETALLE DE VIGA Y COLUMNA

ESCALA: INDICADA

ACOTACIÓN: Todas las medidas en metros

NOTA DE APROBACIÓN:

OBSERVACIONES:

FECHA: 30/08/19

CREADO CON UNA VERSION PARA ESTUDIANTES DE AUTODESK
CREADO CON UNA VERSION PARA ESTUDIANTES DE AUTODESK
CREADO CON UNA VERSION PARA ESTUDIANTES DE AUTODESK