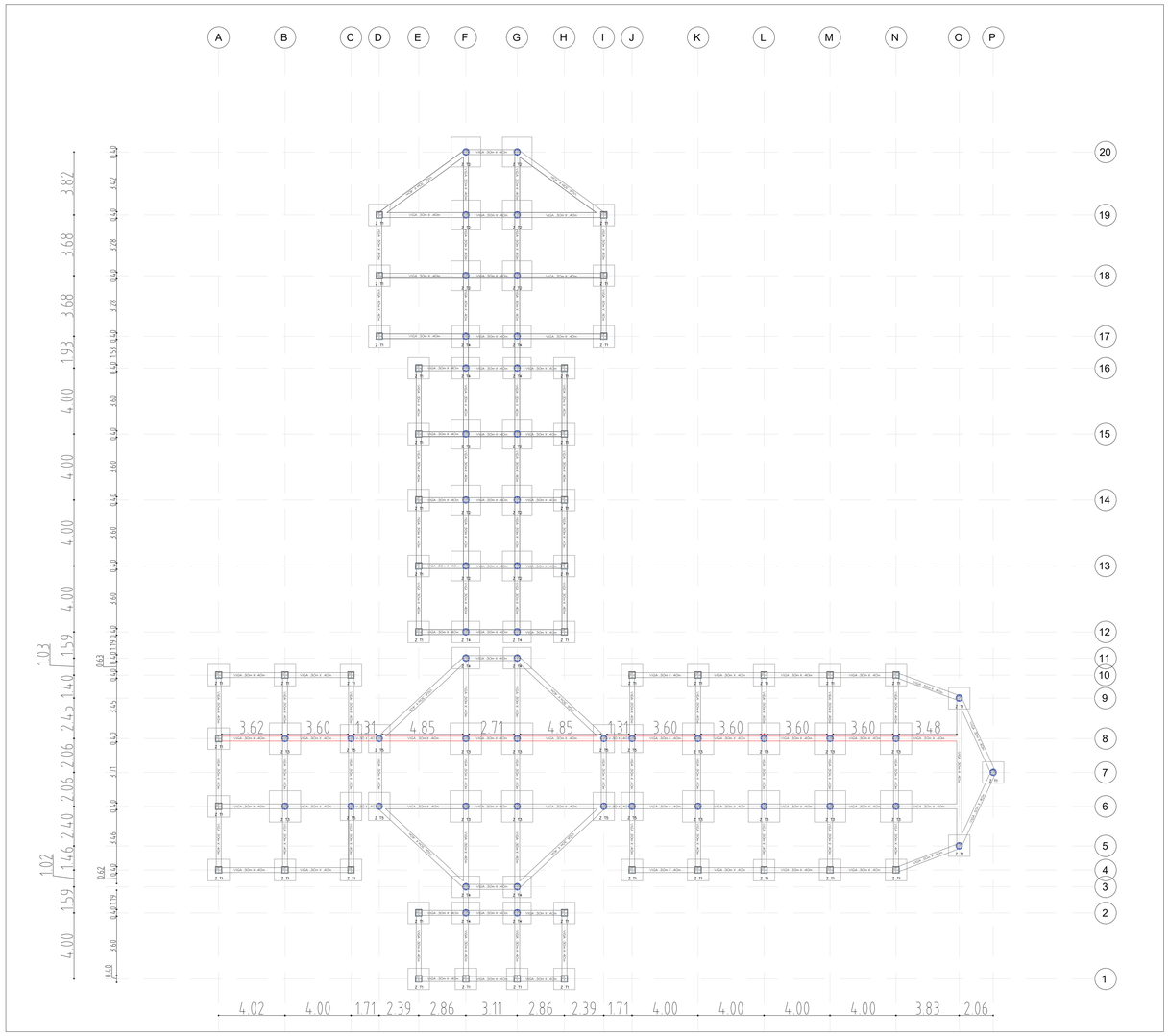

CUADRO DE ZAPATAS

ZAPATA	PROFUNDIDAD. CIM.	DIMENSIONES	REFUERZO	CANTIDAD
ZT1	-1.0 m	1.30m x 1.30m x 0.6m	(4+4) #6 L=1.75	43
ZT2	-1.0 m	1.80m x 1.80m x 0.5m	(7+7) #5 L=2.15	12
ZT3	-1.0 m	1.90m x 1.90m x 0.5m	(7+7) #5 L=2.25	14
ZT4	-1.0 m	1.30m x 1.70m x 0.5m	(6+5) #5 L=2.05	12
ZT5	-1.0 m	1.70m x 1.30m x 0.5m	(5+6) #5 L=1.65	8

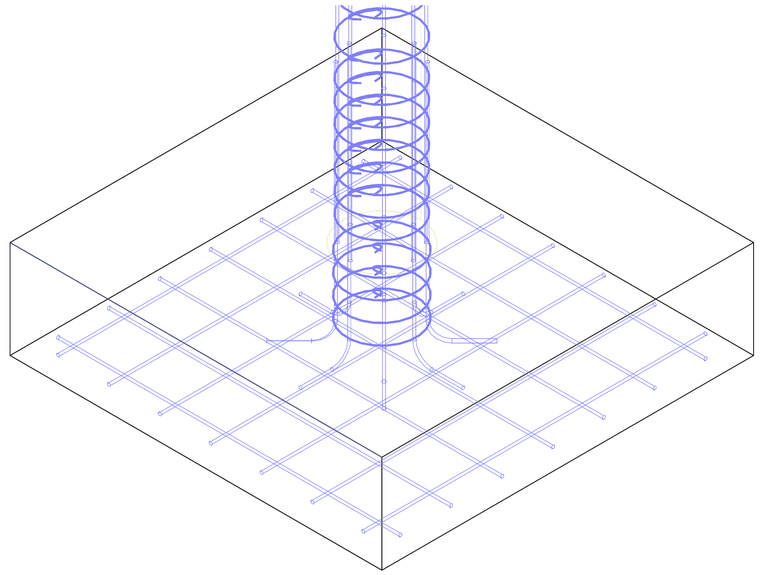

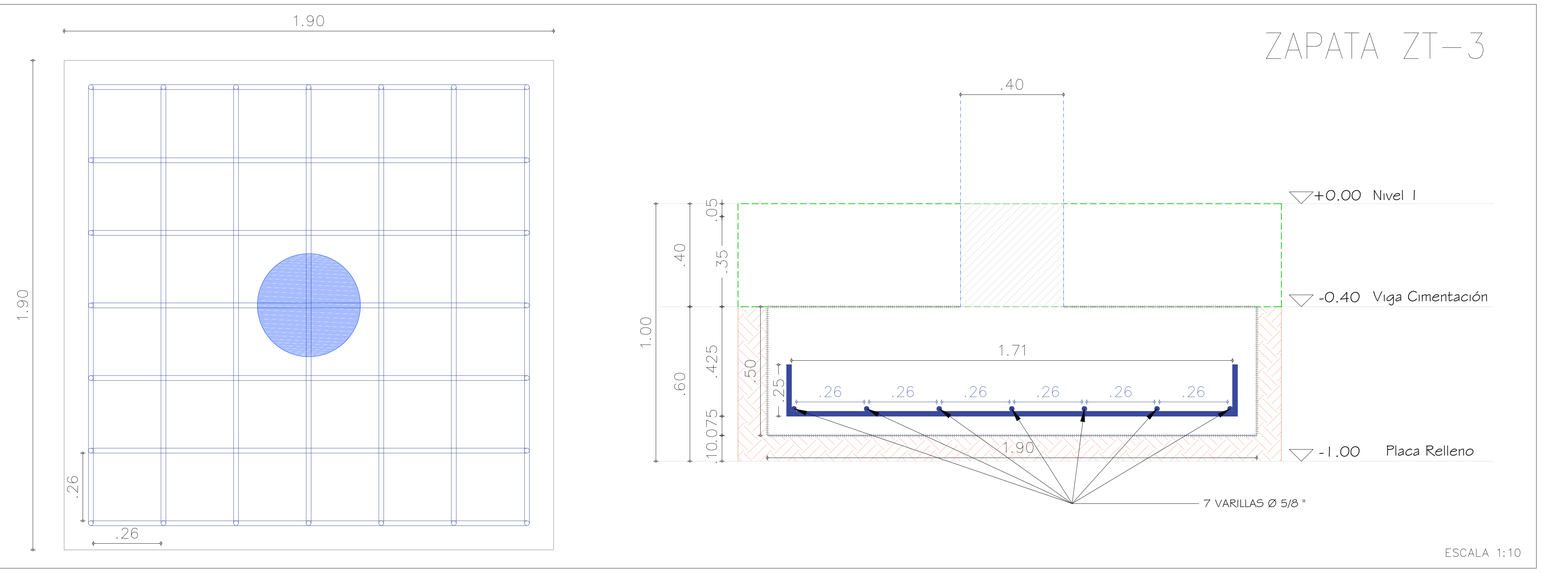

CONVENCIONES

- Columna Redonda
- Columna Cuadrada
- Viga Aérea ó Cimentación
- Zapata
- Estribos
- Barra
- Eje ó Guia
- Concreto 3000 psi
- Varilla Ø 5/8"
- Varilla Ø 3/4"
- Varilla Ø 1/2"
- .30 Cota

PROYECTO

DISEÑO ESTRUCTURAL DE BIBLIOTECA EN LA COMUNA 8

DEPARTAMENTO

META

MUNICIPIO

VILLAVICENCIO

PROYECTO DE OPCION DE GRADO UNIVERSIDAD SANTO TOMAS

ESTUDIANTES

ANA ALEJANDRA BELTRÁN LÓPEZ

ANGIE LORENA QUEVEDO TORRES

DOCENTE

ING. OSCAR FELIPE SAENZ PARDO

CONTIENE

PLANO TOPOGRAFICO
PLANTA ARQUITECTONICA
CORTES DE FACHADA

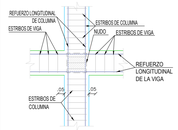

OBSERVACIONES

FECHA

AGOSTO DE 2020

ESCALA

INDICADAS

PLANO

3/11