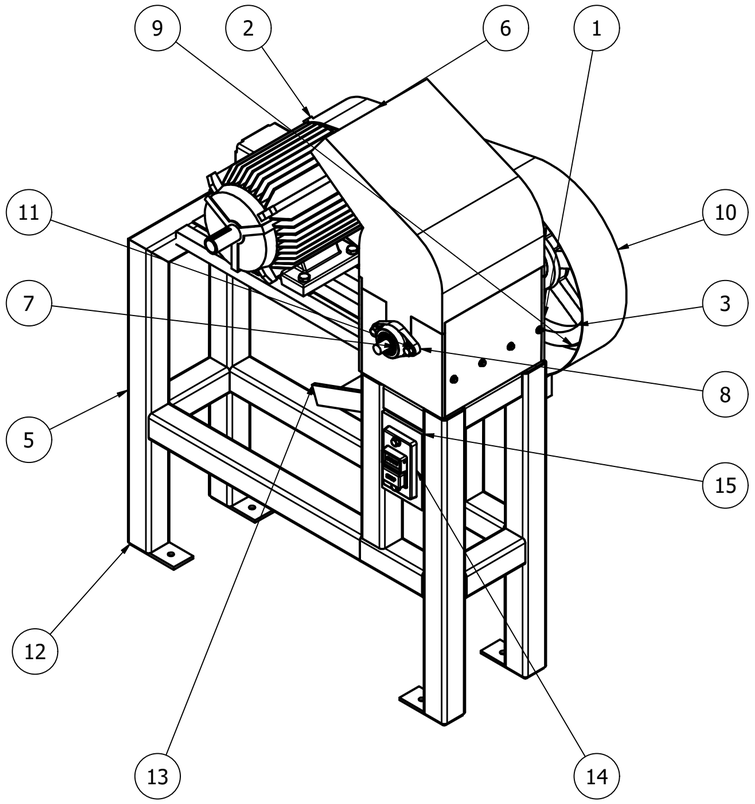

LISTA DE PIEZAS			
ELEMENTO	CTDAD	Nº DE PIEZA	DESCRIPCIÓN
1	1	caja de corte	laminas metalicas
2	1	ensamblaje del motor	motor-polea
3	1	ensamblaje rotor-polea	rotor-polea
4	1	estructura piso	perfileria
5	1	Estructura base	Tuberia metalica
6	1	TOLVA	
7	2	6203	rodamientos de bolas
8	2	SKF_FYTB 17 FM	chumaceras
9	1	phg_a56	correa de transmision
10	1	carcasa tapa de correa	
11	11	AS 1427 - M10 x 20	Tornillos métricos para maquinaria ISO
12	4	patas estructura	
13	1	tolva postriturado	
14	1	ON-OFF Switch - Machine	sistema de control

La información contenida en este documento es propiedad de la Universidad Santo Tomás y cualquier reproducción parcial o totalmente sin su autorización

EMPRESA: UNIVERSIDAD SANTO TOMAS
FACULTAD INGENIERÍA MECÁNICA

	NOMBRE	FIRMA	FECHA
DIBUJO:	Lopez G. Ivan F.		6/2/2026
VERIF:			6/2/2026
APROB:			6/2/2026
FABRICO:			6/2/2026

Si no se indica lo contrario:
- Las cotas se expresan en **mm [in]**
- Tolerancias:
  lineal: ± 0.1
  angular: ±1°

MATERIAL:

PESO: N/D

A2 | ESCALA: 1:1 | REPRES:

Hoja No. 4 / 4 | Rev. 1

Proyecto: Plano de ensamble

Cod. Proyecto: Ensamblaje completo

Nombre: Plano de ensamble

Cod. de Dibujo: Plano de ensamble maquina trituradora.idw

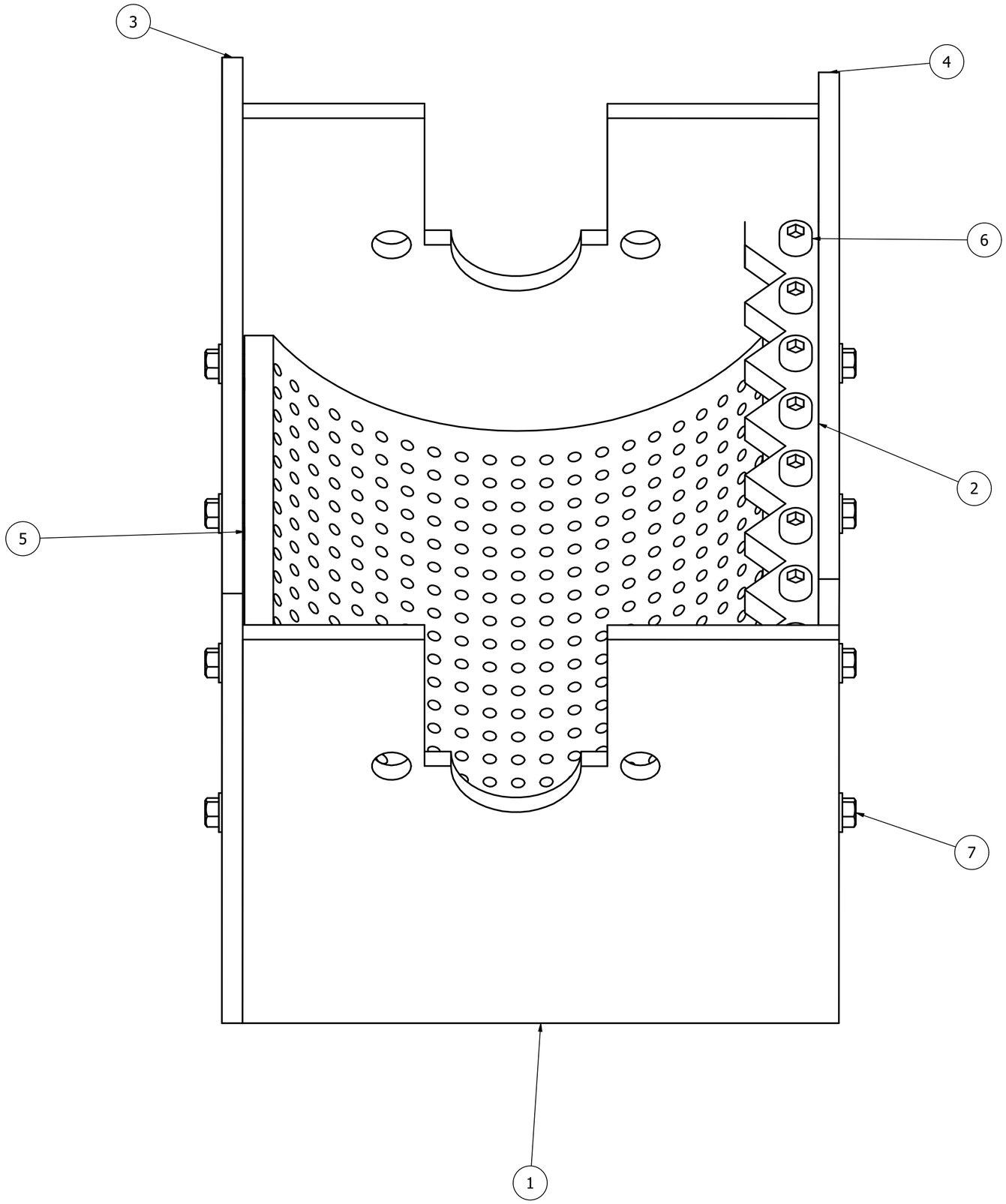

LISTA DE PIEZAS			
ELEMENTO	CTDAD	Nº DE PIEZA	DESCRIPCIÓN
1	2	chapa metalica union chumaceras	
2	1	contracuchilla	
3	1	tapa caja de corte	
4	1	tapa con cuchilla fija	
5	1	criba	
6	9	AS 1420 - 1973 - M6 x 10	Tornillos métricos ISO con cabeza cilíncrica con hueco hexagonal
7	8	AS 1427 - M6 x 12	Tornillos métricos para maquinaria ISO

La información contenida en este documento es propiedad de la Universidad Santo Tomás y no puede ser reproducida parcial o totalmente sin su autorización

EMPRESA: UNIVERSIDAD SANTO TOMAS FACULTAD INGENIERÍA MECÁNICA

Si no se indica lo contrario:
- Las cotas se expresan en **mm [in]**
- Tolerancias:
  lineal: ± 0.1
  angular: ±1°

	NOMBRE	FIRMA	FECHA
DIBUJO:	Lopez G. Ivan F.		6/2/2026
VERIF:			6/2/2026
APROB:			6/2/2026
FABRICO:			6/2/2026

MATERIAL:

PESO: N/D

A2 | ESCALA: 1:1 | REPRES:

Hoja No. 4 / 4 | Rev. 1

Proyecto: Caja de triturado

Cod. Proyecto: Sub ensamble caja de triturado

Nombre: Caja de triturado

Cod. de Dibujo: Sub ensamble caja de triturado.idw

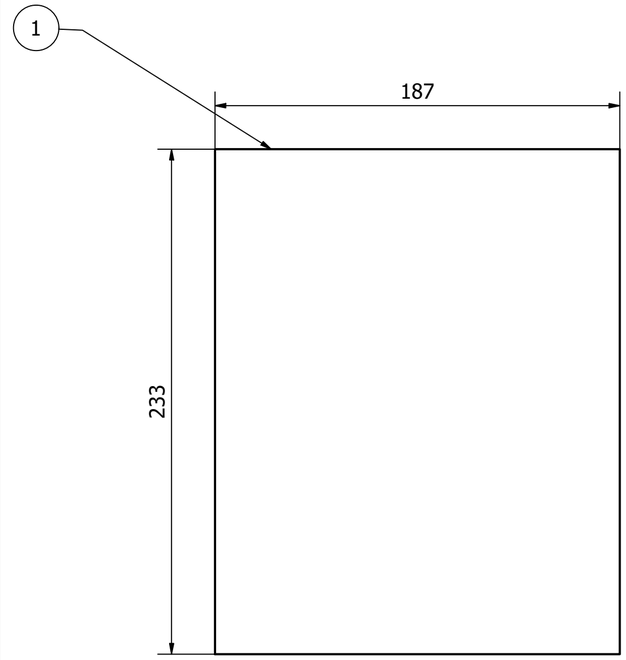

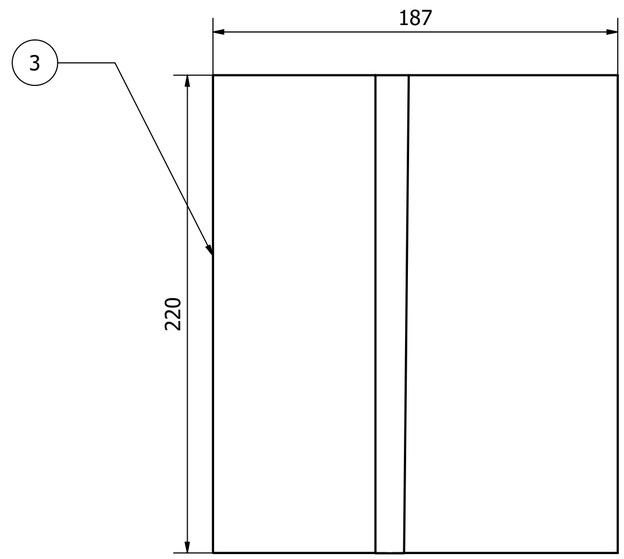

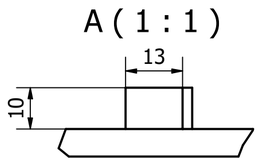

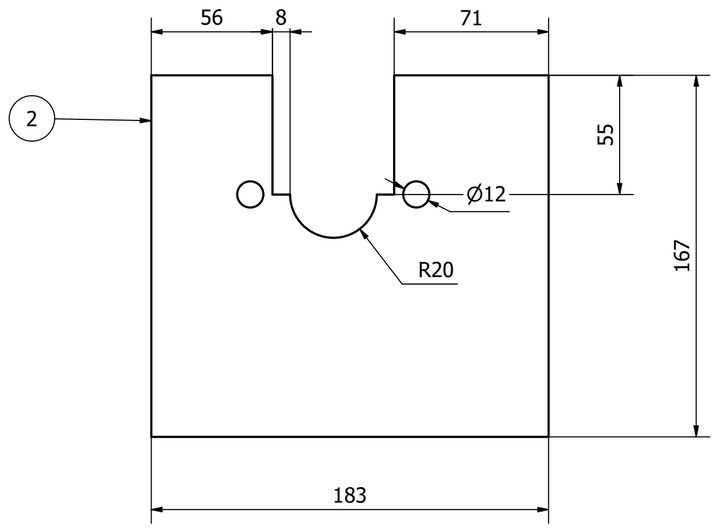

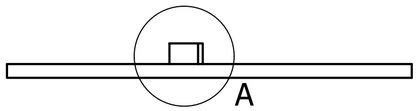

La información contenida en este documento es propiedad de la Universidad Santo Tomás y no puede ser reproducida parcial o totalmente sin su autorización

EMPRESA:				Si no se indica lo contrario:	Proyecto:
UNIVERSIDAD SANTO TOMAS FACULTAD INGENIERÍA MECÁNICA				- Las cotas se expresan en **mm [in]** - Tolerancias: lineal: ± 0.1 angular: ±1°	Caja de triturado
					Cod. Proyecto: caja de triturado
	NOMBRE	FIRMA	FECHA	MATERIAL: Genérico	Nombre: caja de triturado
DIBUJO:	Lopez G. Ivan F.		6/2/2026	PESO: N/D	
VERIF:			6/2/2026	A2 ESCALA: 1:1 REPRES:	Cod. de Dibujo
APROB:			6/2/2026		caja de triturado.idw
FABRICO:			6/2/2026	Hoja No. 4 / 4 Rev. 1	

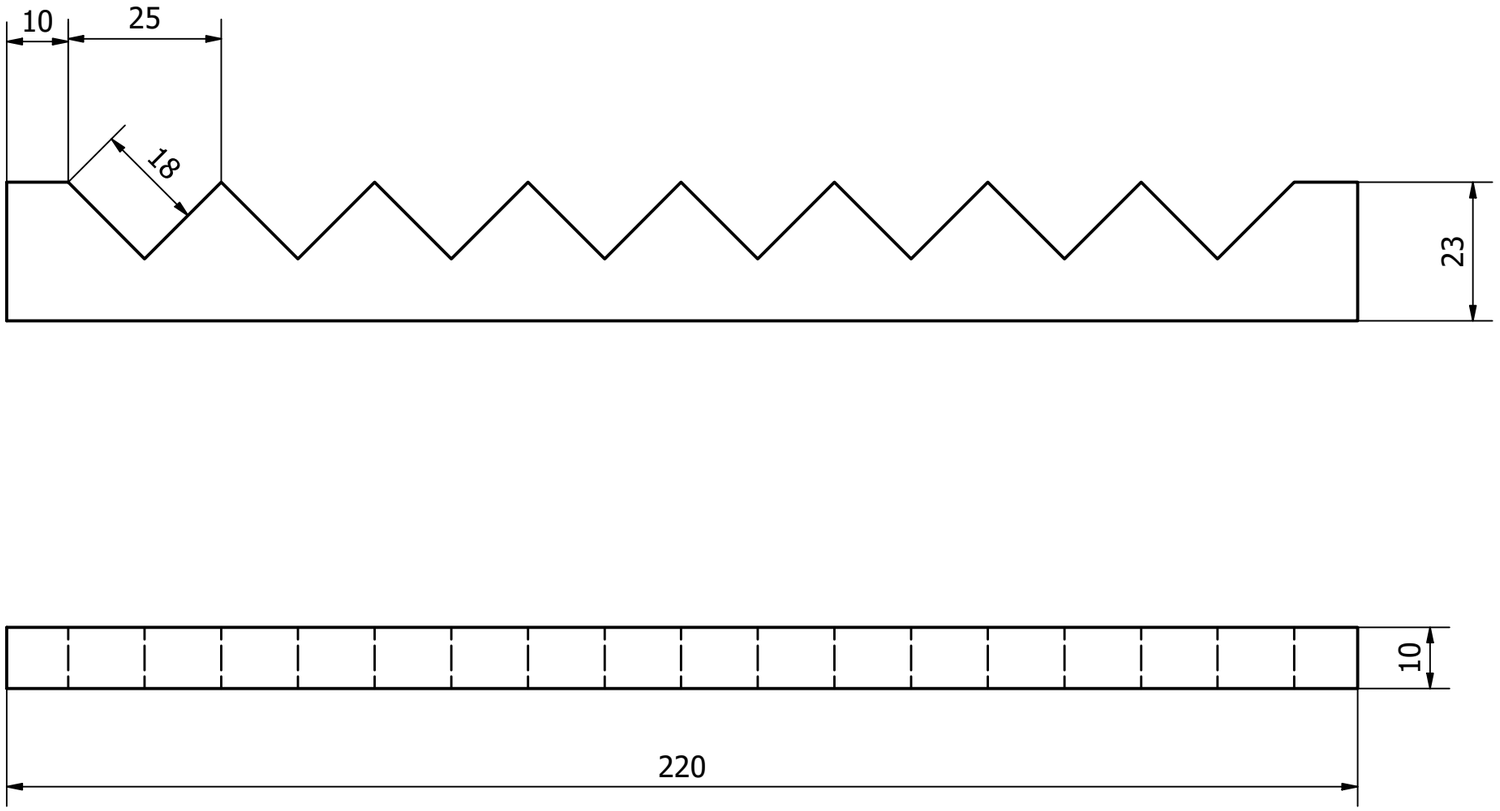

La información contenida en este documento es propiedad de la Universidad Santo Tomás y no puede ser reproducida parcial o totalmente sin su autorización

EMPRESA: UNIVERSIDAD SANTO TOMAS
FACULTAD INGENIERÍA MECÁNICA

	NOMBRE	FIRMA	FECHA
DIBUJO:	Lopez G. Ivan F.		6/2/2026
VERIF:			6/2/2026
APROB:			6/2/2026
FABRICO:			6/2/2026

Si no se indica lo contrario:
- Las cotas se expresan en **mm [in]**
- Tolerancias:
  lineal: ± 0.1
  angular: ±1°

MATERIAL: Genérico
PESO: N/D
A3 | ESCALA: 1:1 | REPRES:
Hoja No. 5 / 5 | Rev. 1

Proyecto: Caja de triturado
Cod. Proyecto: Contracuchilla
Nombre: contracuchilla
Cod. de Dibujo: contracuchilla.idw

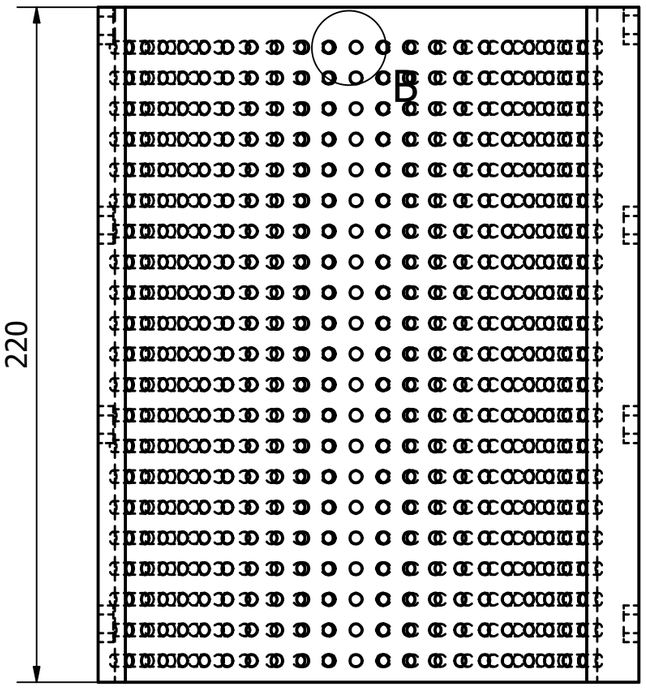

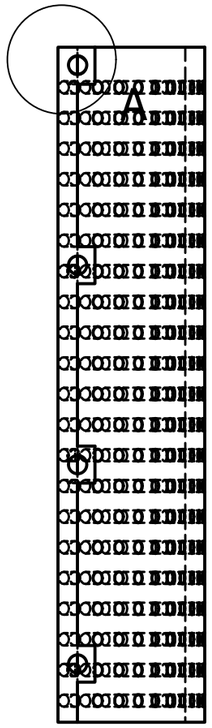

A (1 : 1)

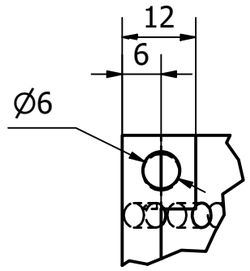

B (1 : 1)

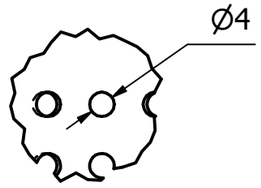

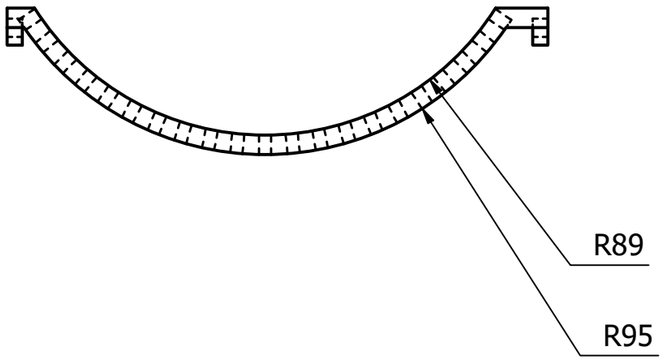

La información contenida en este documento es propiedad de la Universidad Santo Tomás y no puede ser reproducida parcial o totalmente sin su autorización

EMPRESA: UNIVERSIDAD SANTO TOMAS
FACULTAD INGENIERÍA MECÁNICA

	NOMBRE	FIRMA	FECHA
DIBUJO:	Lopez G. Ivan F.		6/2/2026
VERIF:			6/2/2026
APROB:			6/2/2026
FABRICO:			6/2/2026

Si no se indica lo contrario:
- Las cotas se expresan en **mm [in]**
- Tolerancias:
  lineal: ± 0.1
  angular: ±1°

MATERIAL: Genérico
PESO: N/D
A3 | ESCALA: 1:1 | REPRES:
Hoja No. 5 / 5 | Rev. 1

Proyecto: Caja de triturado
Cod. Proyecto: criba
Nombre: criba
Cod. de Dibujo: criba.idw

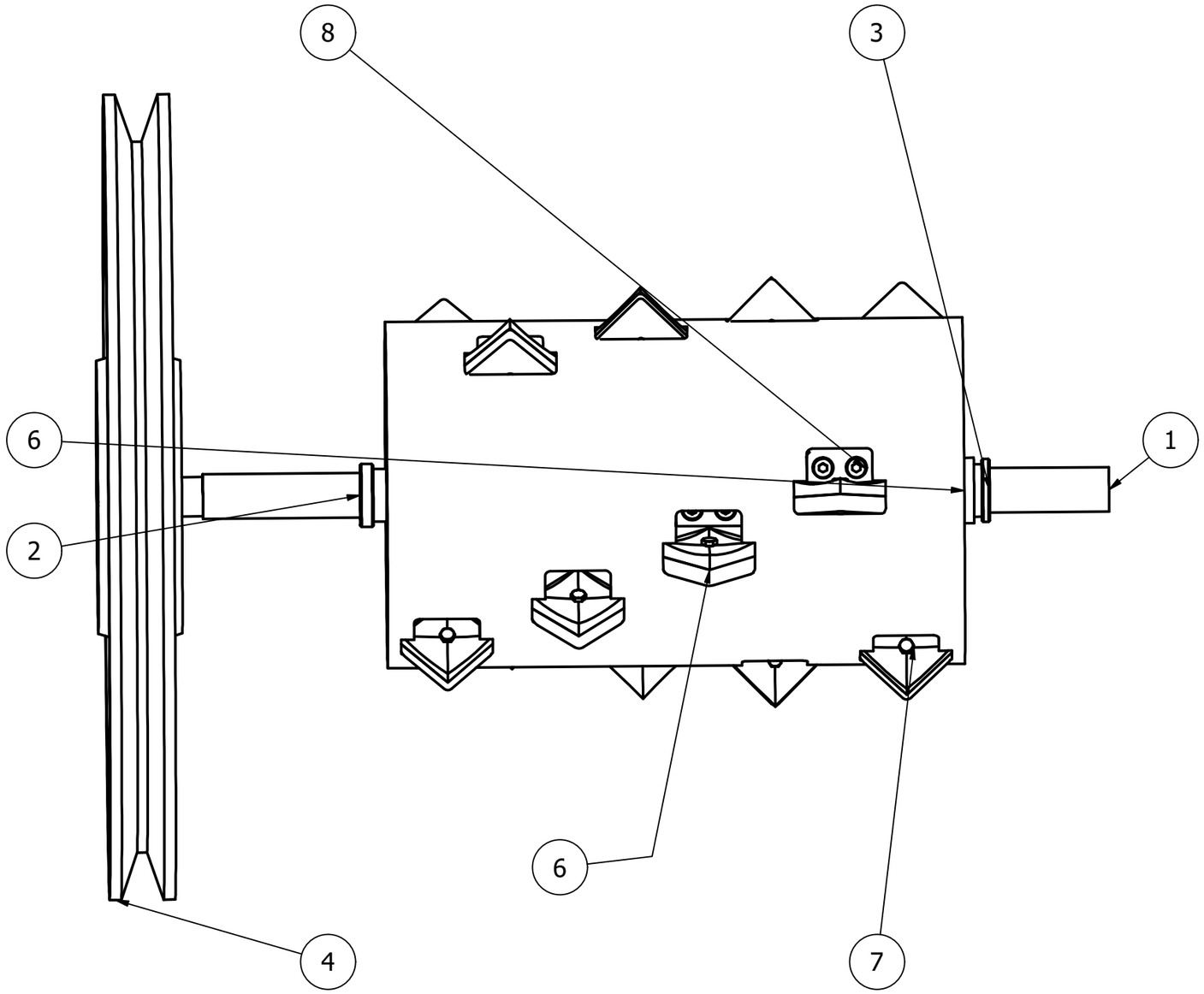

LISTA DE PIEZAS			
ELEMENTO	CTDAD	Nº DE PIEZA	DESCRIPCIÓN
1	1	Eje	
2	1	espaciador 2 largo	
3	1	espaciador corto	
4	1	phf_tb2012x15mm	
6	1	rotor ensamblado	porta cuchillas y cuchillas
6	16	Insertos	insertos y porta insertos
7	16	AS 1110 - M2.5 x 8	Pernos y tornillos métricos ISO de precisión de cabeza hexagonal
8	32	AS 1420 - 1973 - M4 x 8	Tornillos métricos ISO con cabeza cilíncrica con hueco hexagonal

La información contenida en este documento es propiedad de la Universidad Santo Tomás y no puede ser reproducida parcial o totalmente sin su autorización

EMPRESA: UNIVERSIDAD SANTO TOMAS
FACULTAD INGENIERÍA MECÁNICA

	NOMBRE	FIRMA	FECHA
DIBUJO:	Lopez G. Ivan F.		6/2/2026
VERIF:			6/2/2026
APROB:			6/2/2026
FABRICO:			6/2/2026

Si no se indica lo contrario:
- Las cotas se expresan en **mm [in]**
- Tolerancias:
  lineal: ±0.1
  angular: ±1°

MATERIAL:

PESO: N/D

A3 | ESCALA: 1:1 | REPRES:

Hoja No. 5 / 5 | Rev. 1

Proyecto: Rotor-polea

Cod. Proyecto: Sub-ensamblaje rotor-polea

Nombre: sub-ensamblaje rotor polea

Cod. de Dibujo: sub ensamblaje rotor-polea.idw

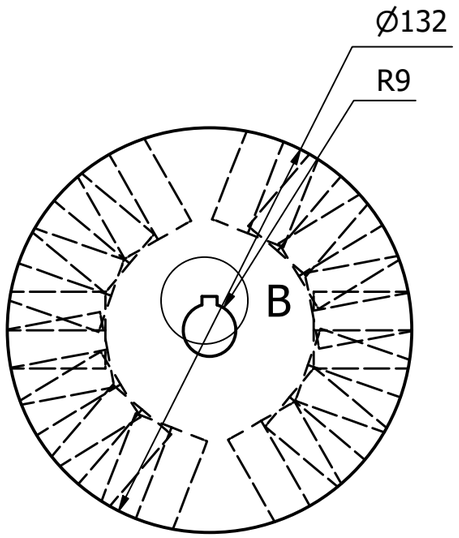

A (1 : 1)

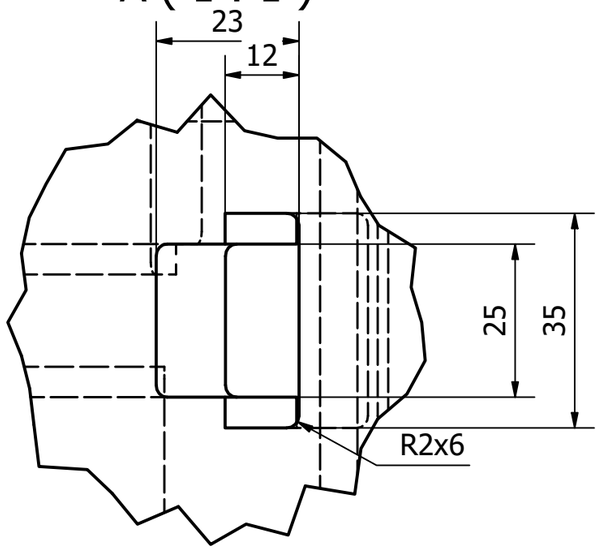

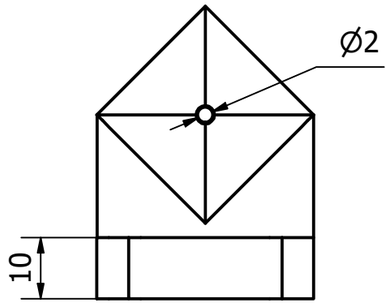

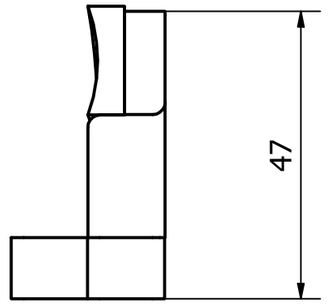

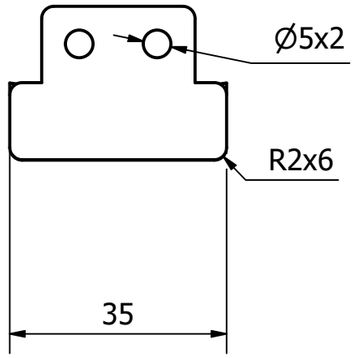

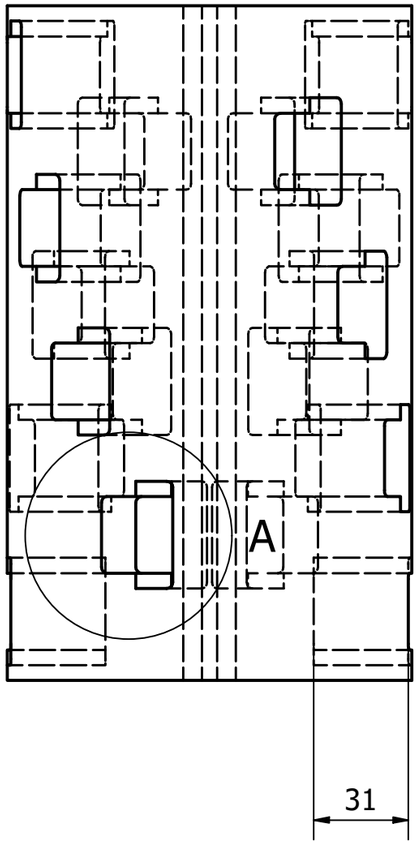

B (1 : 1)

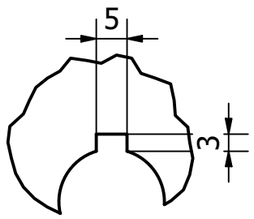

La información contenida en este documento es propiedad de la Universidad Santo Tomás y no puede ser reproducida parcial o totalmente sin su autorización

EMPRESA: UNIVERSIDAD SANTO TOMAS FACULTAD INGENIERÍA MECÁNICA				Si no se indica lo contrario: - Las cotas se expresan en **mm [in]** - Tolerancias: lineal: ± 0.1 angular: ±1°	Proyecto: Rotor-portainserto
					Cod. Proyecto: Sub-ensamblaje rotor-polea
				MATERIAL:	Nombre: rotor-portainserto
	NOMBRE	FIRMA	FECHA	PESO: N/D	
DIBUJO:	Lopez G. Ivan F.		6/2/2026	A3 ESCALA: 1:1 REPRES:	Cod. de Dibujo rotor-portainserto.idw
VERIF:			6/2/2026		
APROB:			6/2/2026		
FABRICO:			6/2/2026	Hoja No. 5 / 5 Rev. 1	

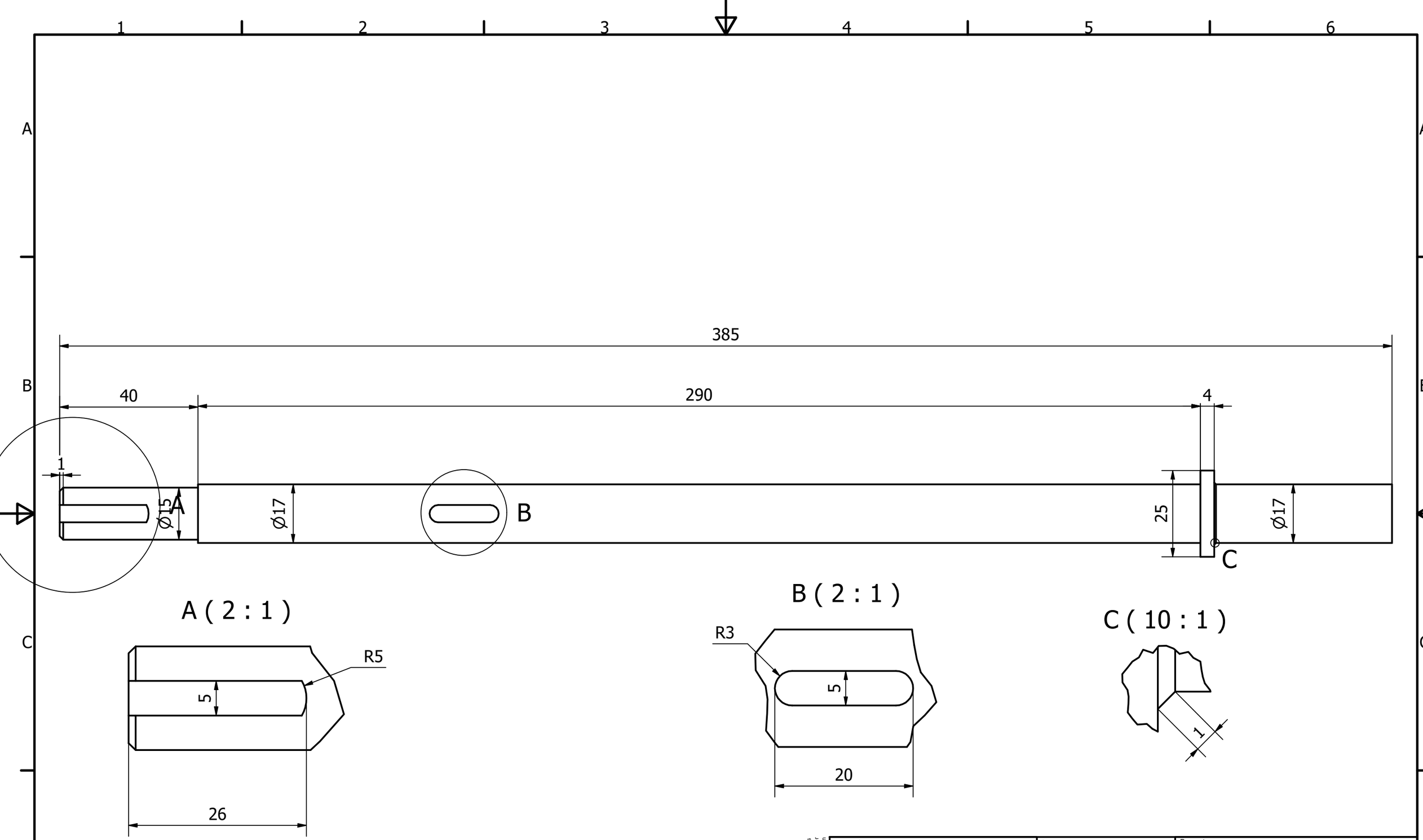

La información contenida en este documento es propiedad de la Universidad Santo Tomás y no puede ser reproducida parcial o totalmente sin su autorización

EMPRESA: UNIVERSIDAD SANTO TOMAS FACULTAD INGENIERÍA MECÁNICA

	NOMBRE	FIRMA	FECHA
DIBUJO:	Lopez G. Ivan F.		6/2/2026
VERIF:			6/2/2026
APROB:			6/2/2026
FABRICO:			6/2/2026

Si no se indica lo contrario:
- Las cotas se expresan en **mm [in]**
- Tolerancias:
  lineal: ±0.1
  angular: ±1°

MATERIAL:

PESO: N/D

A3 | ESCALA: 1:1 | REPRES:

Hoja No. 5 / 5 | Rev. 1

Proyecto: eje

Cod. Proyecto: Sub-ensamblaje rotor-polea

Nombre: eje

Cod. de Dibujo: eje.idw

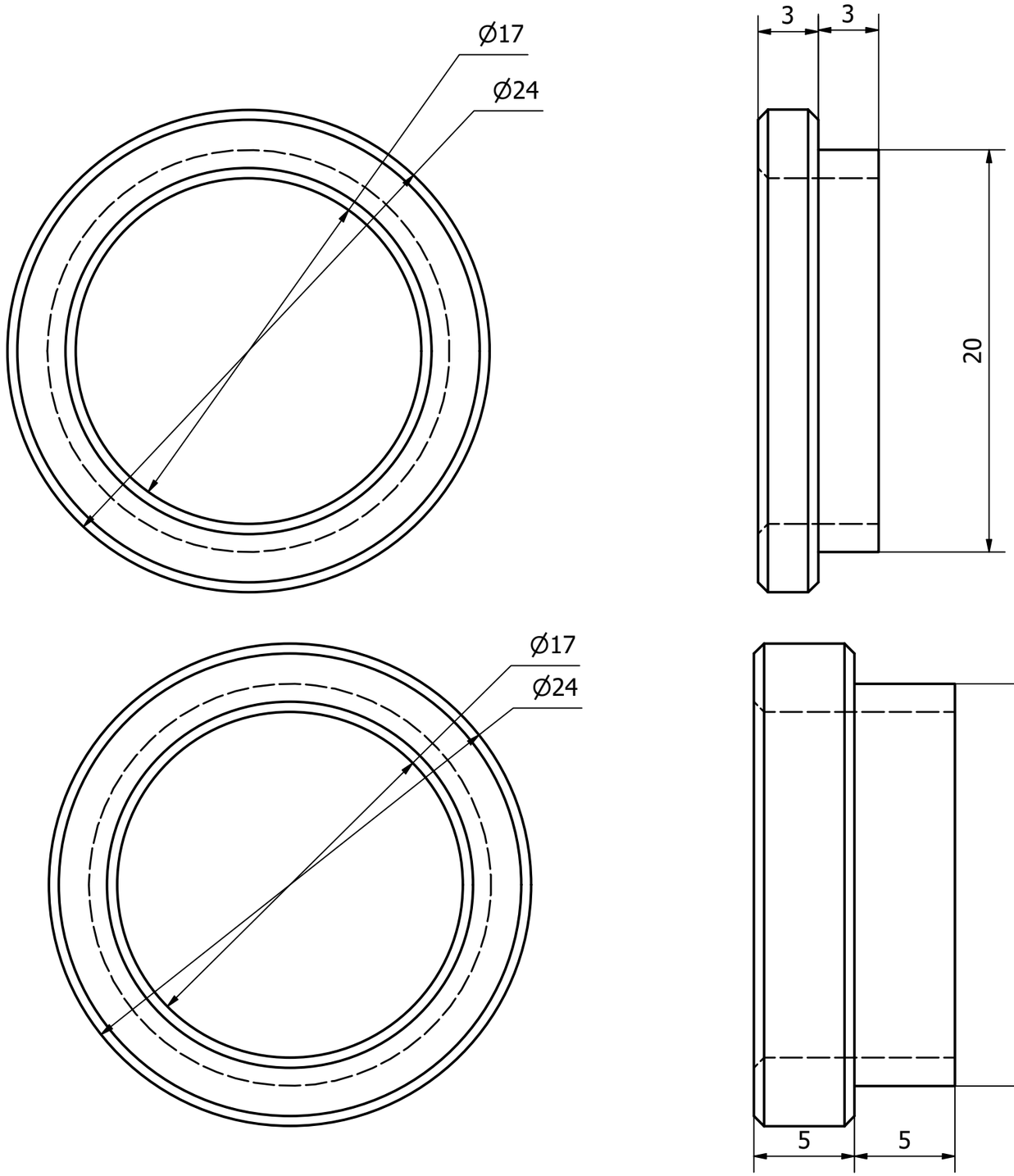

La información contenida en este documento es propiedad de la Universidad Santo Tomás y no puede ser reproducida parcial o totalmente sin su autorización

EMPRESA: UNIVERSIDAD SANTO TOMAS FACULTAD INGENIERÍA MECÁNICA				Si no se indica lo contrario: - Las cotas se expresan en **mm [in]** - Tolerancias: lineal: ±0.1 angular: ±1°	Proyecto: espaciadores
	NOMBRE	FIRMA	FECHA	MATERIAL: Genérico	Cod. Proyecto: Sub-ensamblaje rotor-polea
DIBUJO:	Lopez G. Ivan F.		6/2/2026	PESO: N/D	Nombre: espaciadores
VERIF:			6/2/2026	A3 ESCALA: 1:1 REPRES:	Cod. de Dibujo espaciadores.idw
APROB:			6/2/2026		
FABRICO:			6/2/2026	Hoja No. 5 / 5 Rev. 1	

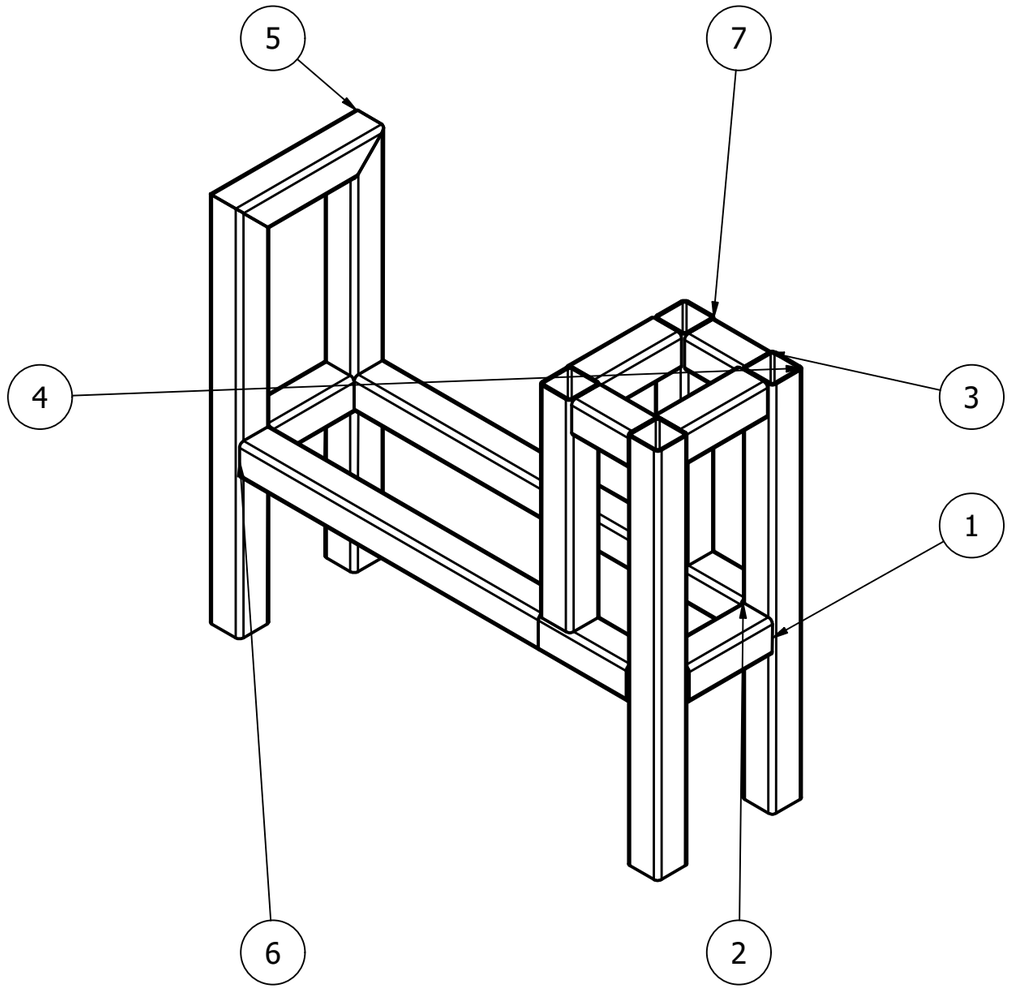

LISTA DE PIEZAS			
ELEMENTO	CTDAD	Nº DE PIEZA	DESCRIPCIÓN
1	21.165 in	AISC - 2 x 2 x 1/8 - 5.291	Tubo
2	11.173 in	AISC - 2 x 2 x 1/8 - 5.587	Tubo
3	7.173 in	AISC - 2 x 2 x 1/8 - 3.587	Tubo
4	94.488 in	AISC - 2 x 2 x 1/8 - 23.622	Tubo
5	9.291 in	AISC - 2 x 2 x 1/8 - 9.291	Tubo
6	37.990 in	AISC - 2 x 2 x 1/8 - 18.995	Tubo
7	25.559 in	AISC - 2 x 2 x 1/8 - 12.78	Tubo

La información contenida en este documento es propiedad de la Universidad Santo Tomás y no puede ser reproducida parcial o totalmente sin su autorización

EMPRESA: UNIVERSIDAD SANTO TOMAS
FACULTAD INGENIERÍA MECÁNICA

	NOMBRE	FIRMA	FECHA
DIBUJO:	Lopez G. Ivan F.		6/2/2026
VERIF:			6/2/2026
APROB:			6/2/2026
FABRICO:			6/2/2026

Si no se indica lo contrario:
- Las cotas se expresan en **mm [in]**
- Tolerancias:
  lineal: ±0.1
  angular: ±1°

MATERIAL:

PESO: N/D

A3 | ESCALA: 1:1 | REPRES:

Hoja No. 5 / 5 | Rev. 1

Proyecto: estructura base

Cod. Proyecto: Estructura

Nombre: estructura base

Cod. de Dibujo: estructura base.idw

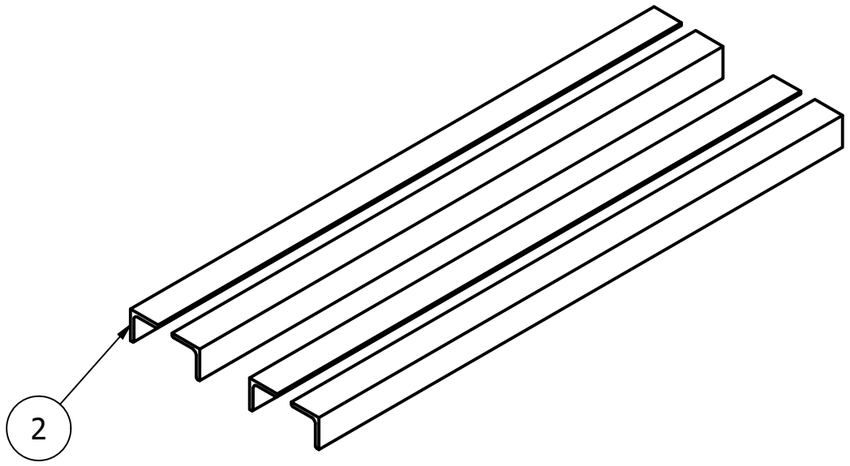

LISTA DE PIEZAS			
ELEMENTO	CTDAD	Nº DE PIEZA	DESCRIPCIÓN
1	1	estructura	
2	76.063 in	AISC - L 1 x 1 x 1/8 - 19.016	Sección angular de acero base del motor

La información contenida en este documento es propiedad de la Universidad Santo Tomás y no puede ser reproducida parcial o totalmente sin su autorización

EMPRESA: UNIVERSIDAD SANTO TOMAS
FACULTAD INGENIERÍA MECÁNICA

	NOMBRE	FIRMA	FECHA
DIBUJO:	Lopez G. Ivan F.		6/2/2026
VERIF:			6/2/2026
APROB:			6/2/2026
FABRICO:			6/2/2026

Si no se indica lo contrario:
- Las cotas se expresan en **mm [in]**
- Tolerancias:
  lineal: ±0.1
  angular: ±1°

MATERIAL:

PESO: N/D

A3 | ESCALA: 1:1 | REPRES:

Hoja No. 5 / 5 | Rev. 1

Proyecto: estructura base motor

Cod. Proyecto: Estructura

Nombre: estructura base motor

Cod. de Dibujo: estructura base motor.idw

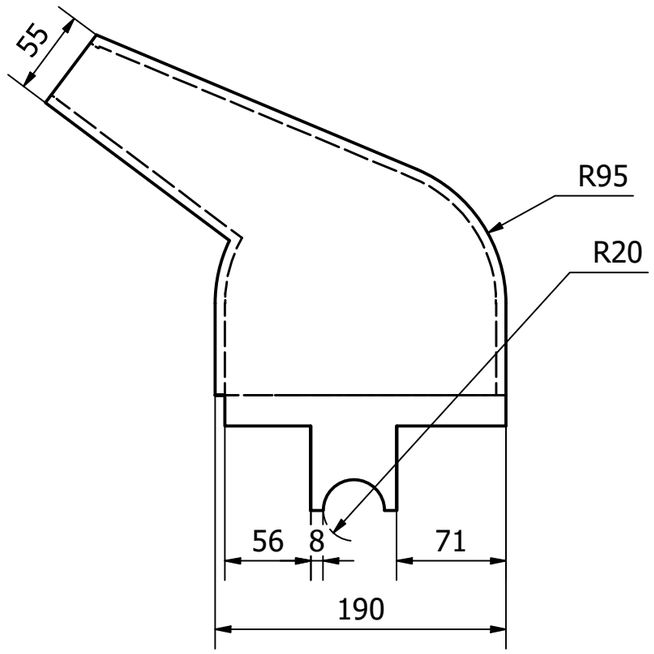

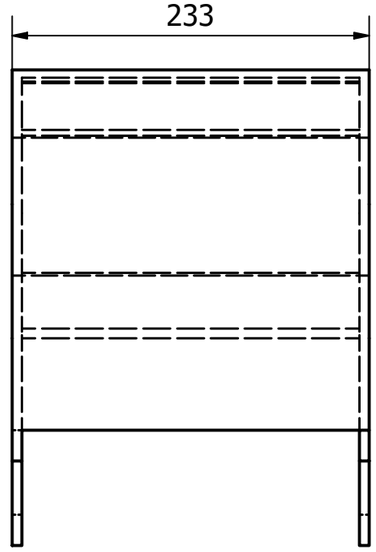

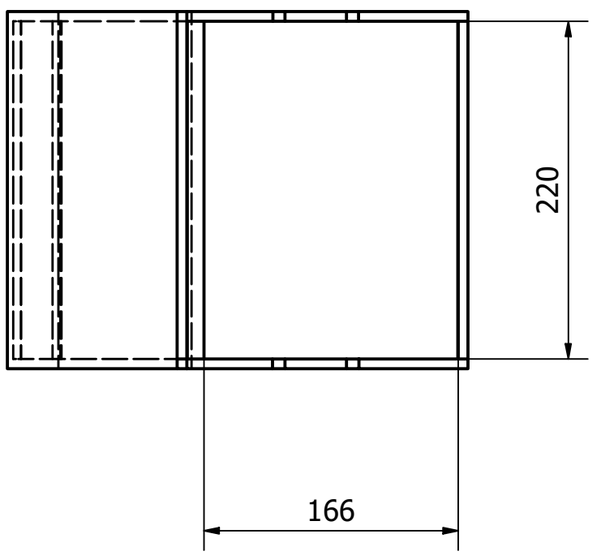

La información contenida en este documento es propiedad de la Universidad Santo Tomás y no puede ser reproducida parcial o totalmente sin su autorización

EMPRESA: UNIVERSIDAD SANTO TOMAS FACULTAD INGENIERÍA MECÁNICA				Si no se indica lo contrario: - Las cotas se expresan en **mm [in]** - Tolerancias: lineal: ±0.1 angular: ±1°	Proyecto: Tolva
	NOMBRE	FIRMA	FECHA	MATERIAL: Genérico	Cod. Proyecto: Tolva
DIBUJO:	Lopez G. Ivan F.		6/2/2026	PESO: N/D	Nombre: Tolva
VERIF:			6/2/2026	A3 ESCALA: 1:1 REPRES:	Cod. de Dibujo tolva.idw
APROB:			6/2/2026		
FABRICO:			6/2/2026	Hoja No. 5 / 5 Rev. 1	

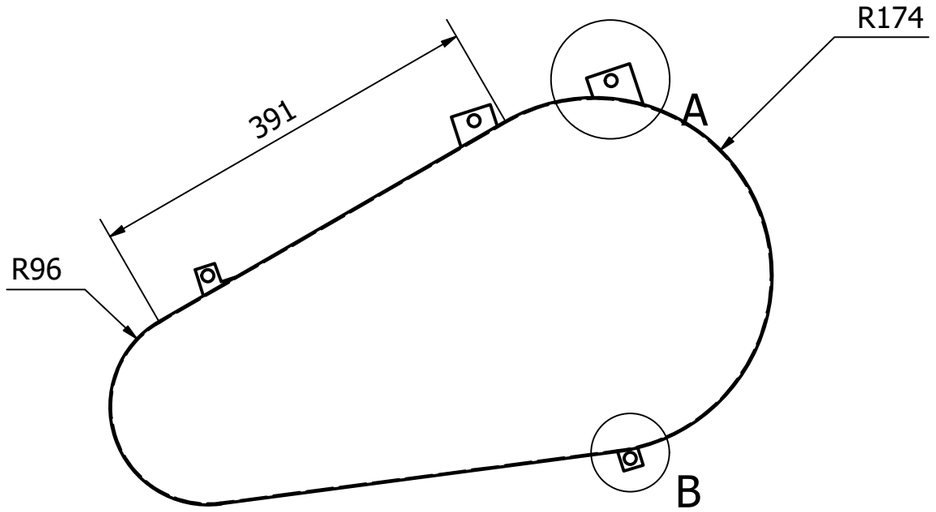

Ax2 (1 : 4)

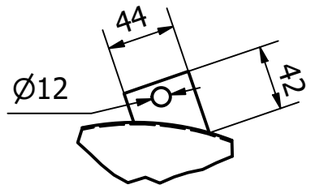

Bx2 (1 : 4)

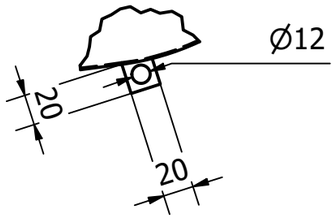

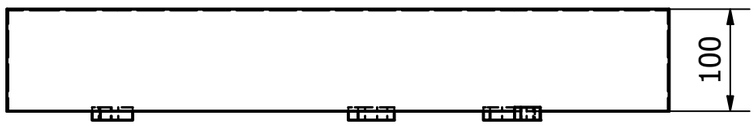

La información contenida en este documento es propiedad de la Universidad Santo Tomás y no puede ser reproducida parcial o totalmente sin su autorización

EMPRESA: UNIVERSIDAD SANTO TOMAS
FACULTAD INGENIERÍA MECÁNICA

	NOMBRE	FIRMA	FECHA
DIBUJO:	Lopez G. Ivan F.		6/2/2026
VERIF:			6/2/2026
APROB:			6/2/2026
FABRICO:			6/2/2026

Si no se indica lo contrario:
- Las cotas se expresan en **mm [in]**
- Tolerancias:
  lineal: ± 0.1
  angular: ±1°

MATERIAL: Genérico
PESO: N/D
A3 | ESCALA: 1:1 | REPRES:
Hoja No. 5 / 5 | Rev. 1

Proyecto: carcasa tapa correa
Cod. Proyecto: carcasa tapa correa
Nombre: carcasa tapa correa
Cod. de Dibujo: carcasa tapa correa.idw

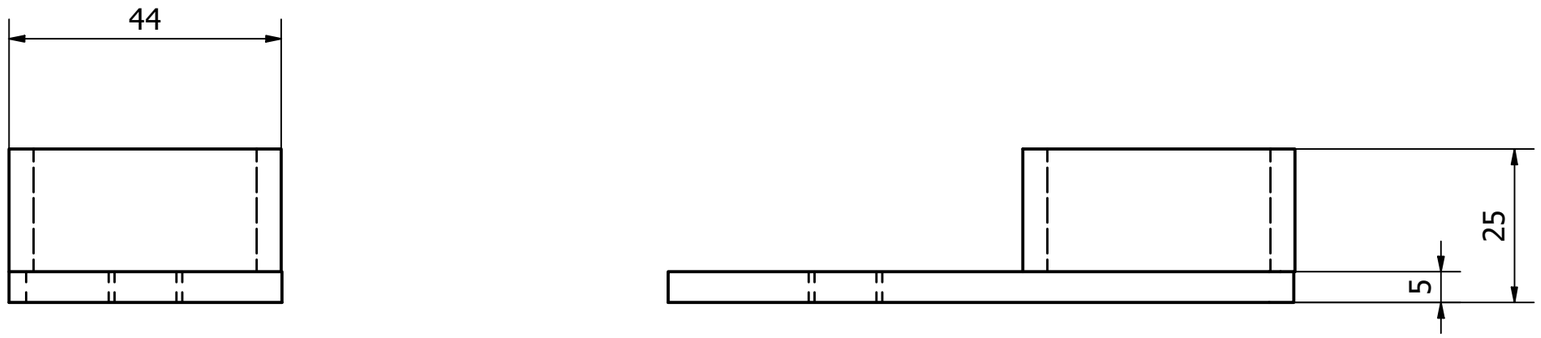

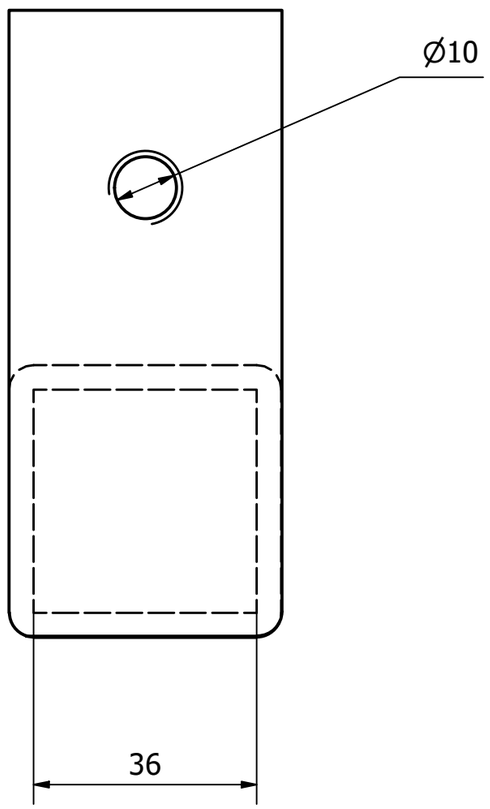

La información contenida en este documento es propiedad de la Universidad Santo Tomás y no puede ser reproducida parcial o totalmente sin su autorización

EMPRESA: UNIVERSIDAD SANTO TOMAS FACULTAD INGENIERÍA MECÁNICA				Si no se indica lo contrario: - Las cotas se expresan en **mm [in]** - Tolerancias: lineal: ± 0.1 angular: ±1°	Proyecto: pata estructura
	NOMBRE	FIRMA	FECHA	MATERIAL: Genérico	Cod. Proyecto: pata estructura
DIBUJO:	Lopez G. Ivan F.		6/2/2026	PESO: N/D	Nombre: patas estructura
VERIF:			6/2/2026	A3 ESCALA: 1:1 REPRES:	Cod. de Dibujo patas estructura.idw
APROB:			6/2/2026		
FABRICO:			6/2/2026	Hoja No. 5 / 5 Rev. 1	

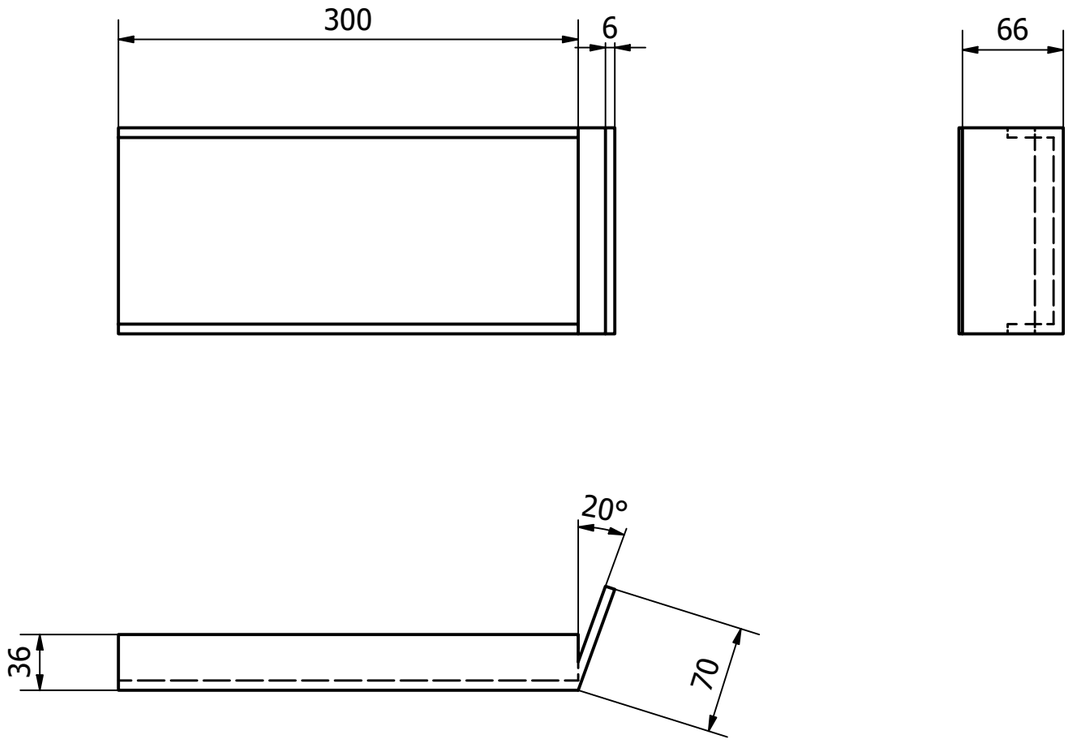

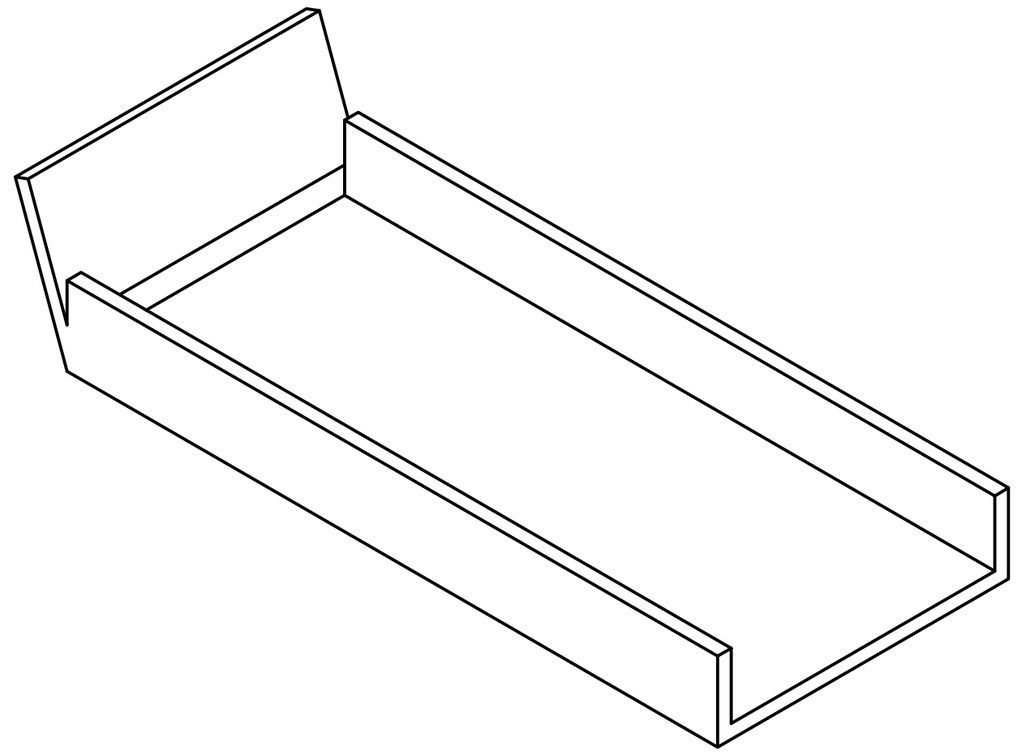

La información contenida en este documento es propiedad de la Universidad Santo Tomás y no puede ser reproducida parcial o totalmente sin su autorización

EMPRESA: UNIVERSIDAD SANTO TOMAS
FACULTAD INGENIERÍA MECÁNICA

	NOMBRE	FIRMA	FECHA
DIBUJO:	Lopez G. Ivan F.		6/2/2026
VERIF:			6/2/2026
APROB:			6/2/2026
FABRICO:			6/2/2026

Si no se indica lo contrario:
- Las cotas se expresan en **mm [in]**
- Tolerancias:
  lineal: ±0.1
  angular: ±1°

MATERIAL: Genérico
PESO: N/D
A3 | ESCALA: 1:1 | REPRES:
Hoja No. 5 / 5 | Rev. 1

Proyecto: tolva postriturado
Cod. Proyecto: Tolva postriturado
Nombre: Tolva postriturado
Cod. de Dibujo: tolva postriturado.idw