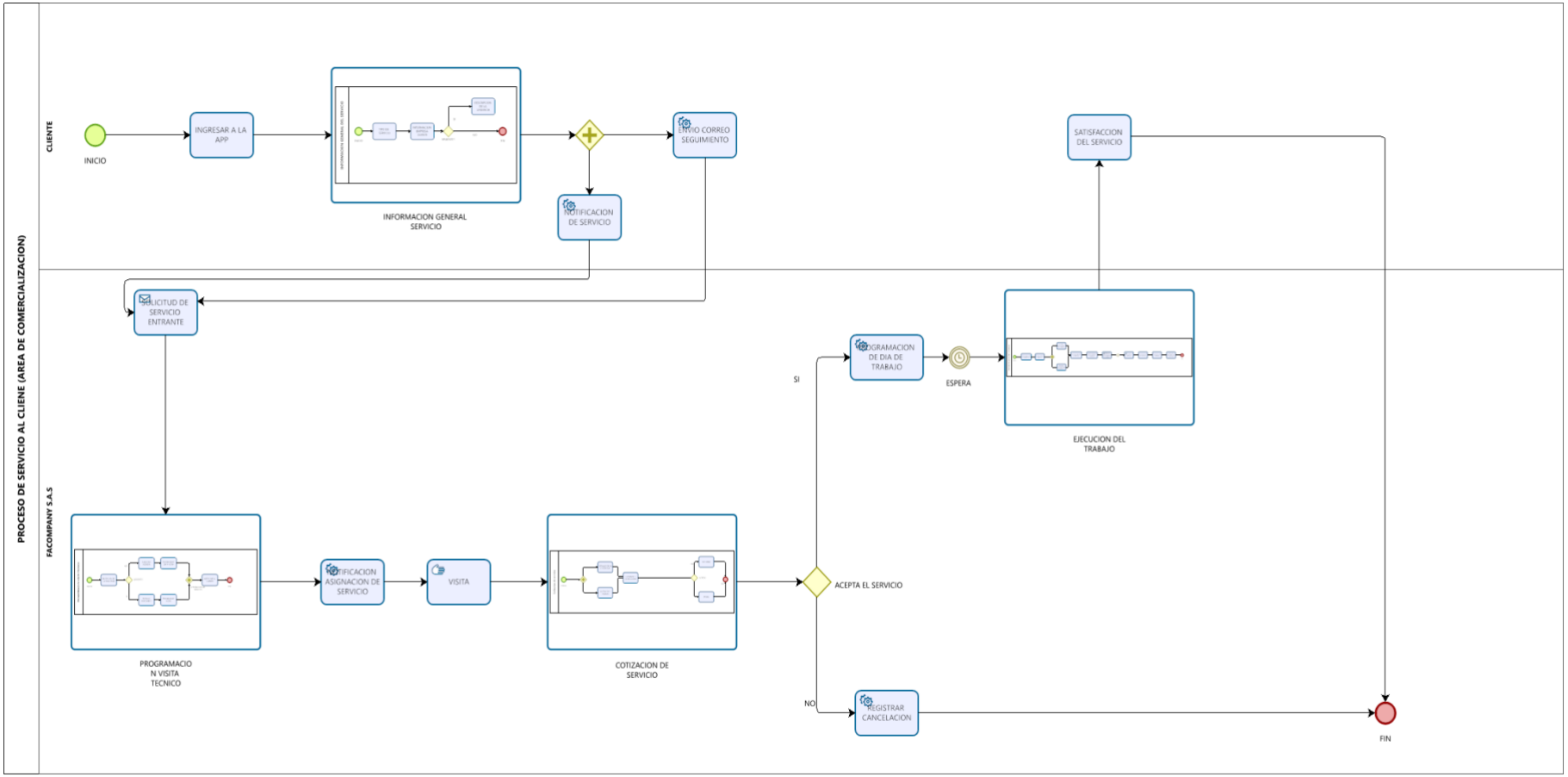

Powered by bizagi Modeler

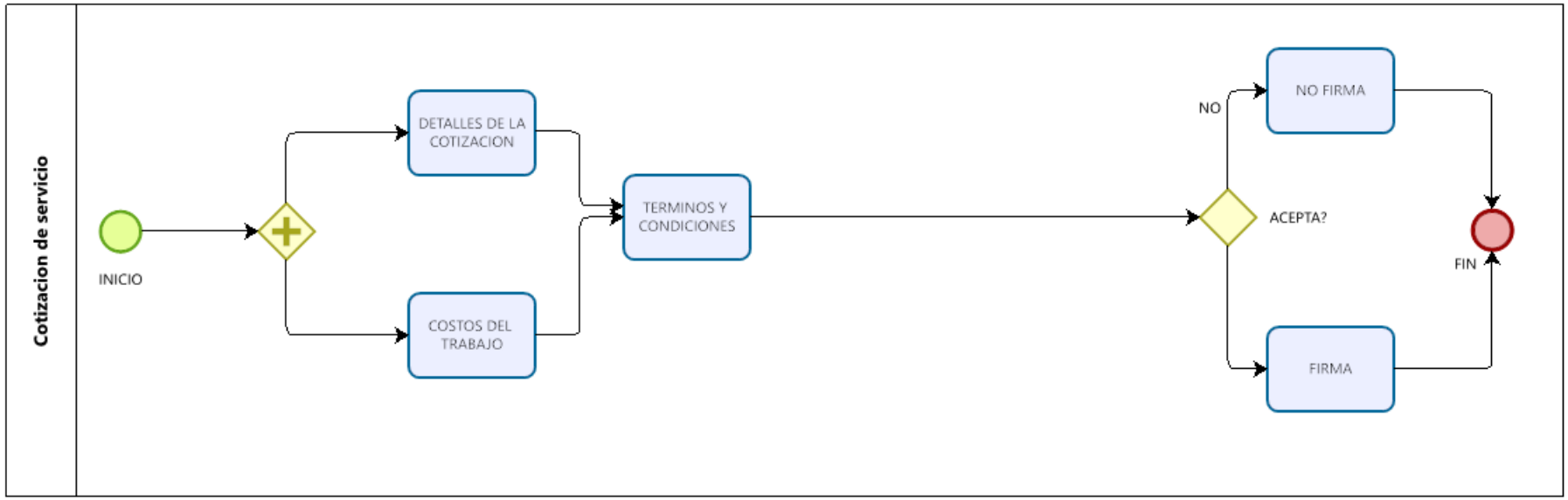

Powered by bizagi Modeler

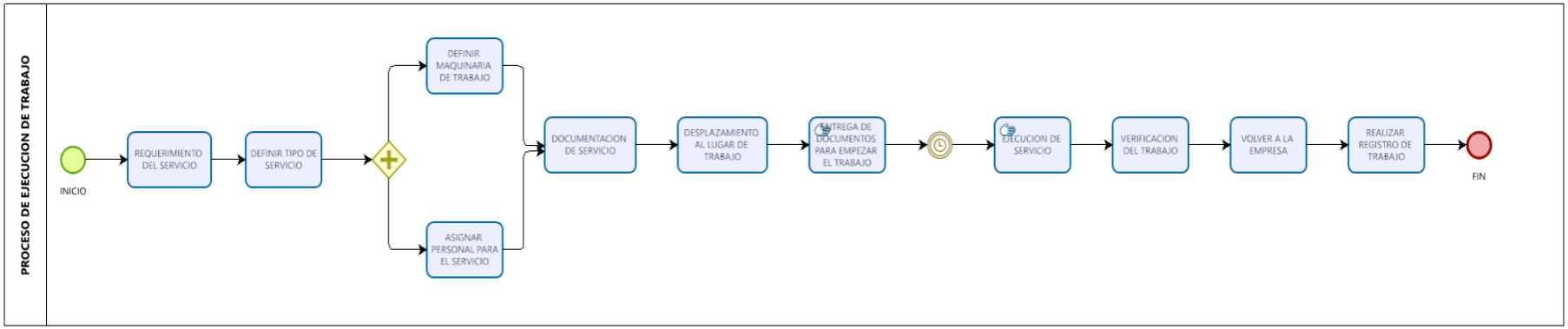
PROCESO DE EJECUCION DE TRABAJO
INICIO
REQUERIMIENTO DEL SERVICIO
DEFINIR TIPO DE SERVICIO
DEFINIR MAQUINARIA DE TRABAJO
ASIGNAR PERSONAL PARA EL SERVICIO
DOCUMENTACION DE SERVICIO
DESPLAZAMIENTO AL LUGAR DE TRABAJO
ENTREGA DE DOCUMENTOS PARA EMPEZAR EL TRABAJO
EJECUCION DE SERVICIO
VERIFICACION DEL TRABAJO
VOLVER A LA EMPRESA
REALIZAR REGISTRO DE TRABAJO
FIN

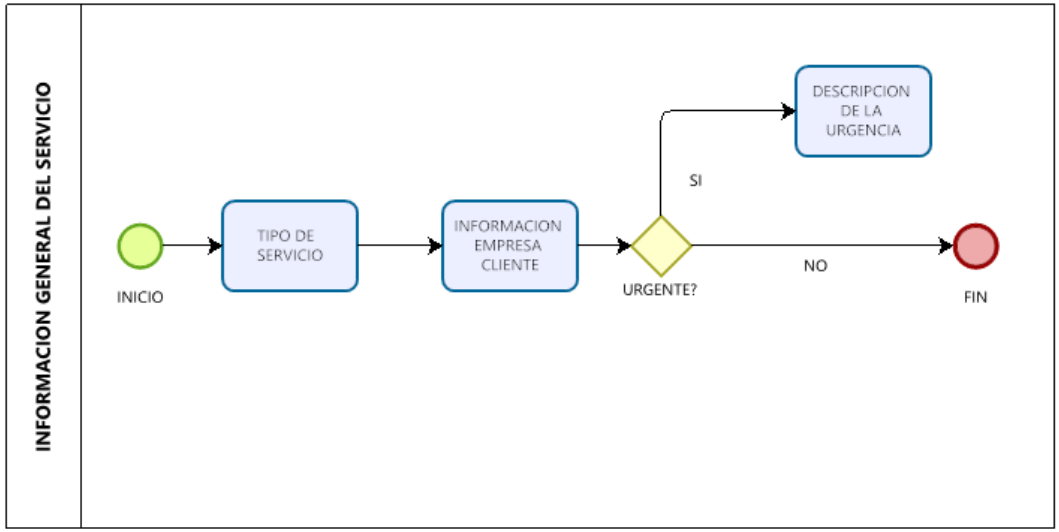
INFORMACION GENERAL DEL SERVICIO
INICIO
TIPO DE SERVICIO
INFORMACION EMPRESA CLIENTE
URGENTE?
SI
DESCRIPCION DE LA URGENCIA
NO
FIN

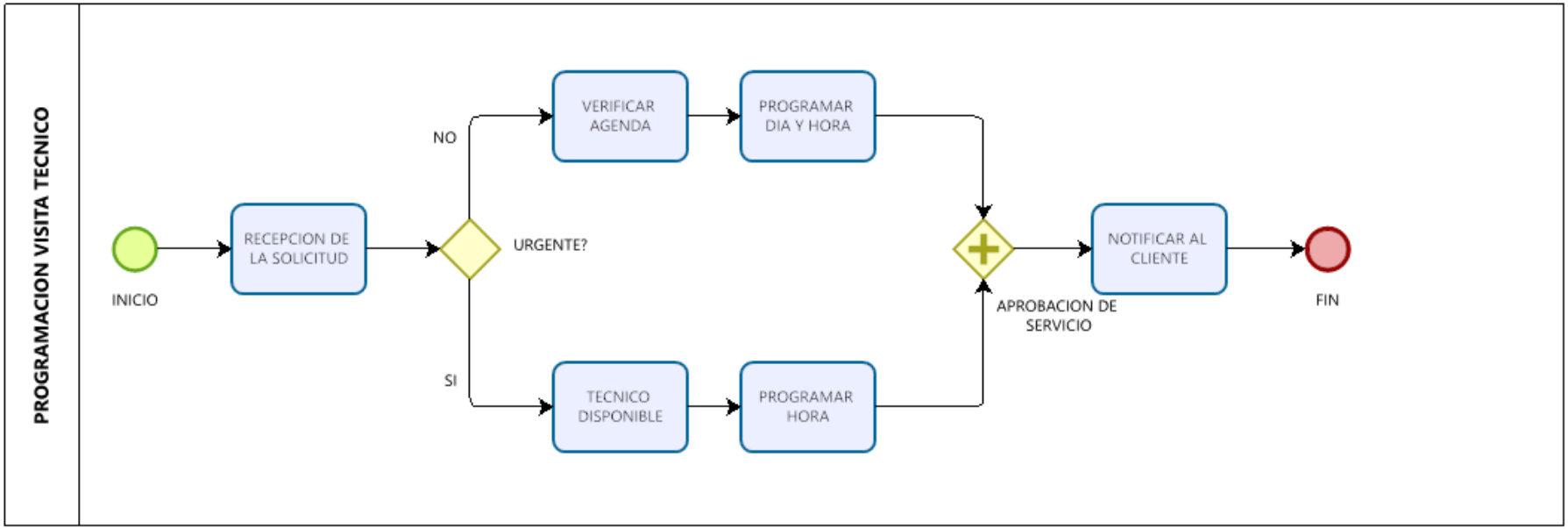

Powered by bizagi Modeler